

Pergolamarkise

markilux pergola classic

Ausgezeichneter Sonnen- und Wetterschutz für große Flächen.

DESIGN STAR A·W·A·R·D 2015 Hôtel

markilux.com

markilux
sicher zeitlos schön

01 02 03 04 05 06 07 08 09 10 11 12 13

Produkteigenschaften

Windwiderstandsklasse 3
Windstärke 6 → 38–48 km/h → 10,5–13,4 m/s

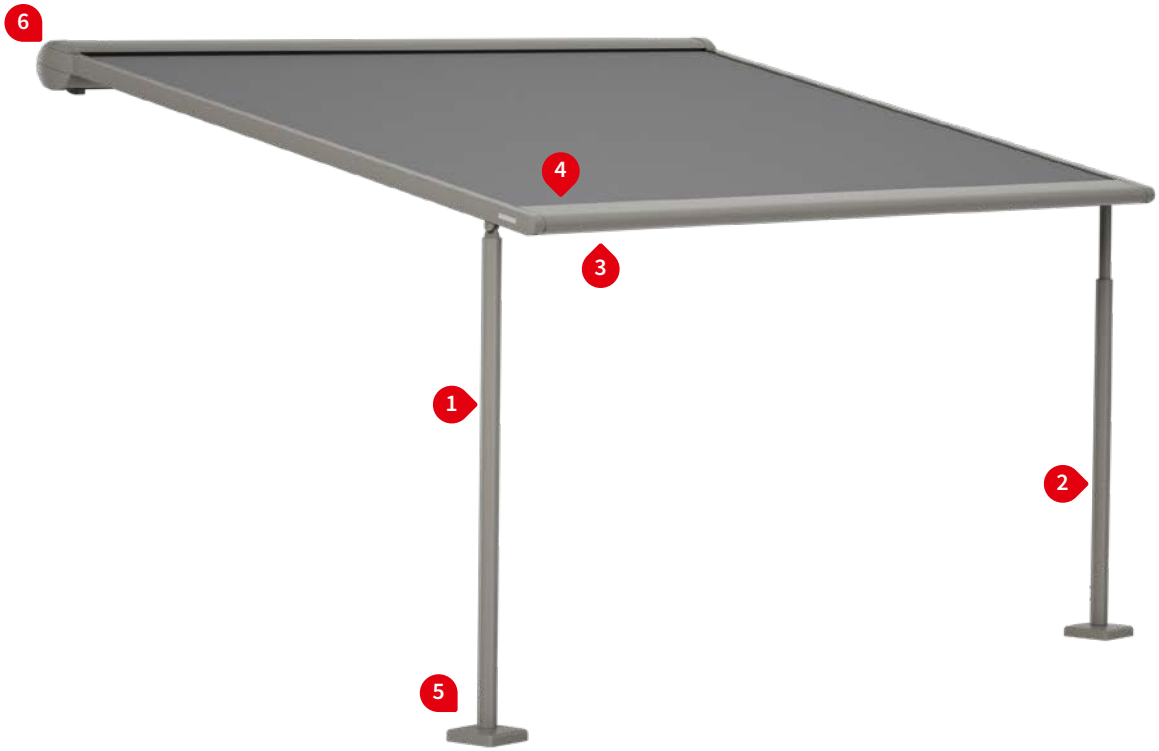

1 Ausführung mit eckigen oder runden Säulen



2 Absenkbare Säule [1] manuell oder motorisch



3 Schattenplus, Ausfahrphase [1]



4 Solarmodul sundrive, Funkmotorantrieb Schattenplus [1]



● LED-Line an Führungsschiene und Tuchstützrohr [1]



● Kombination LED-Line und LED-Spots [1]



● Säule mit Beschwerungskasten [1]



5 Fußabdeckung Säulen Standard



6 Wandanschlussprofil [1]



1) Optionale Ausstattung

Produkteigenschaften

Beschreibung

- Markisensystem mit seitlichen Führungsschienen auf schlanken Säulen, ermöglicht bis zu 6 Meter Ausfall und maximal 30 m² Beschattungsfläche mit einem Feld. Dank tracfix-Tuchführung, einer ausgereiften Gegenzug-Spanntechnik und der stabilen Konstruktion ist das System nutzbar bis Windstärke 6 (Windwiderstandsklasse 3)

Besonderheiten

- Voll umschließende Kassette, die das Tuch perfekt schützt
- Ausgereifte Gegenzug-Spanntechnik mit Transportbändern und integrierten Gasdruckfedern – sorgt für optimale Tuchspannung in jeder Ausfahrposition
- tracfix als Standard, die durchgehende seitliche Tuchführung ohne Spalt zwischen Tuch und Führungsschiene
- Option Schattenplus – integrierter senkrechter Sonnen- und Blickschutz im Ausfallprofil, manuell oder solargespeist funkmotorisch bedienbar (433 MHz)
- Kombinierbare Beleuchtungsoptionen Lichtleiste LED-Line an den Führungsschienen, LED-Line im Tuchstützrohr oder LED-Spots am Tuchstützrohr – individuelle Lichtgestaltung für eine stimmungsvolle Abendatmosphäre
- Säulen in absenkbarer Ausführung (optional), Antrieb Handkurbel oder Motor, sorgen für einen optimierten Wasserablauf bei Regen, selbst bei der geringen Mindestneigung von 7°
- Säulen wahlweise in rund oder eckig, mit Fußplatte zum Aufschrauben oder Beschwerungskasten zum Aufstellen
- Perfekt kombinierbar mit Markisensystem markilux syncra, Vertikalmarkisen markilux 876 tracfix, markilux 776 tracfix, Seitenmarkise markilux 790

Abmessungen

- Einzelanlage: Breite 72,5–600 cm, Ausfall maximal 600 cm (breitenabhängig)
- Maximalgröße Breite × Ausfall: 500 × 600 cm / 550 × 500 cm / 600 × 450 cm
- Gekoppelte Markisen bis 5 Felder
- Zwischenmaße erhältlich

Tuchwelle und Seitenlager

- Stärkste Rundwelle Ø 95 mm mit Nut, Stahl verzinkt – hervorragende Stabilität, sorgt auch bei großen Markisenbreiten für optimalen Tuchstand
- Lager Tuchwelle aus Aluminium-Druckguss

Markisenprofile

- Aluminium stranggepresst, in Fassadenqualität pulverbeschichtet
- Kassettenprofil zweiteilig, rund, Ø 187 mm
- Führungsschienen eckig, Breite 60 mm × Höhe 70 mm (Koppelschiene 116 × 70 mm)
- Ausfallprofil vorne abgerundet, Tiefe 150 mm × Höhe 70 mm

Seitenabdeckungen

- Seitendeckel für Kassette mit Führungsschienen-Aufnahme aus Aluminium-Druckguss, pulverbeschichtet
- Aufliegender Revisionsdeckel der Kassette aus hochwertigem Kunststoff, pulverbeschichtet
- Endkappe für Führungsschiene aus hochwertigem Kunststoff, pulverbeschichtet

Befestigungshalter und Säulen

- Aluminium stranggepresst, pulverbeschichtet
- Kassettenhalter: Wandbefestigung, Deckenbefestigung, Dachsparrenbefestigung
- Säulen rund Ø 70 mm oder eckig 70 × 70 mm, Standardhöhe 250 cm, Zwischenmaße bis maximal 300 cm erhältlich
- Fußplatte 200 × 200 mm zum Aufschrauben
- Abdeckung für Fußplatte 212 × 212 mm, Höhe 48 mm, einteilig, aus Aluminium-Druckguss, Ecken abgerundet
- Optionale Ausführung Beschwerungskasten 600 × 600 mm, Höhe 525 mm, für flexible Säulenaufstellung

Hinweis: Ergänzende Informationen und Ausstattungsmöglichkeiten siehe Kapitel „Allgemeine Informationen“ und „markilux Sonderausstattung“ in dem Band „Designmarkisen für Wintergärten, Terrassendächer und Fenster“.

01

Gestellfarben

markilux Markisenfarben ohne Aufpreis

Verkehrsweiß RAL 9016



Weiß-Aluminium RAL 9006



Graubraun ähnlich RAL 8019



Cremeweiß-Struktur 5233 [1)]



Steingrau-metallic 5215 [1)]



Anthrazit-metallic 5204 [1)]



Havannabraun-Struktur 5229 [1)]



Sonderbeschichtung

Sonderfarbe nach RAL gegen Aufpreis – matte, Metallic- und Perl-Farben sowie andere Farbsysteme (DB, Tiger etc.) auf Anfrage. Alle Gestellfarben gegen Aufpreis auch mit erhöhtem Korrosionsschutz erhältlich.

Farbabweichungen zu den Abbildungen und in der Ausführung vorbehalten.

1) Strukturfarbe

Maße und Ausstattungsmöglichkeiten

Einzelanlage

Bestellmaße	Markisenachsmaß										Markisen mindestachsmaß	
	150 [1]	200 [1]	250	300	350	400	450	500	550	600	Motor	Funkmotor
	73 [2] – 150	151 – 200	201 – 250	251 – 300	301 – 350	351 – 400	401 – 450	451 – 500	501 – 550	551 – 600		
Markisenbreite	+ 10											
H 150 [1]											73 [2]	83 [2]
200												
250												
300												
350												
400												
450												
500										—		
550									—	—		
600									—	—		

Maße in cm

1) = Nur mit starren Säulen

2) = 94 cm bei Ausstattung Schattenplus mit sundrive

H = **Bestellmaß** = Ausfall

= Optional mit 20 cm absenkbarer Säule

= Optional mit 30 cm absenkbarer Säule

= Optional mit 40 cm absenkbarer Säule

Mindestneigung für gesicherten Wasserablauf	Ausfall ≤ 250 cm	Ausfall ≥ 251 ≤ 350 cm	Ausfall ≥ 351 ≤ 450 cm	Ausfall ≥ 451 cm
System mit starren Säulen, ohne Schattenplus	14°	14°	14°	14°
System mit starren Säulen, mit Schattenplus	17°	17°	17°	17°
System mit absenkbarer Säule, ohne / mit Schattenplus	7°	8°	9°	10°

Antrieb	**Standard**	**optional**
Handkurbel	—	—
Standardmotor	✓	—
silentec Motor (optional mit externem Funkempfänger io / RTS) [1]	—	✓
868 MHz Funkmotor io	—	✓
433 MHz Funkmotor RTS	—	✓

1) Nur 1 Feld oder 2 Felder, 2 Motoren

Markisentuch	**Dessin Nr.**	**Standard**	**optional**
sunvas [1] [5]	300..–315..	✓	—
sunsilk [1] [5]	324.. / 325.. / 328.. / 369..	✓	—
sunbow [1] [5]	411..–427..	✓	—
smart art [1]	340..	—	✓
perla FR [1]	371.. / 372..	—	✓
perfotex [2]	331.. / 332..	✓	—
transolair [3]	338..	—	✓
transolair (120cm) [1]	339..	—	✓
Soltis Perform 92 [4]	92–20..	—	✓
Serge 600	272..	—	—
Standard-Bahnenbreiten			

1) 60 cm **2)** 120 cm **3)** 84 cm

4) 88,5 cm

5) Bei Streifendessins ist ein gleichmäßiger Rapport bei jeder zweiten Naht im Nahtbereich nicht möglich

Gekoppelte Markise

2–5 Felder, pro Feld 1 Motor

Alternativ 2 Felder 1 Motor / 3 Felder 2 Motoren / 4 Felder 2 Motoren

Maximale Größe pro Feld: siehe Größenraster „Einzelanlage“

Allgemeine Hinweise

Unterschiedliche Ausfall-Längen der Felder in einer gekoppelten Markise erhältlich. Bei unterschiedlichen Feldgrößen ist auch das Wickelverhalten der Tücher optisch unterschiedlich. Die Funktion der Markise und die Lebensdauer der Tücher wird dadurch nicht eingeschränkt.
Option absenkbare Säulen für Markisen mit 3–5 Feldern nur auf Anfrage erhältlich.

Schattenplus [1] [2]	**Standard**	**optional**
Höhe 230 cm (Antrieb Handkurbel, dessinabhängig)		
Höhe 230 cm (Antrieb Motor, dessinabhängig)		
Handkurbel	✓	—
Standardmotor	—	—
868 MHz Funkmotor io	—	—
433 MHz Funkmotor RTS mit sundrive	—	✓
Tuch sunvas / sunsilk / sunbow / transolair / Soltis Perform 92		

1) Schattenplus-Tuch ist schmaler als Markisentuch

2) Bei gekoppelten Markisen ausschließlich für alle Felder erhältlich

01 02 03 04 05 06 07 08 09 10 11 12 13

Zusatzausstattungen

Absenkbare Säulen, manuell oder motorisch
Säulen mit Beschwerungskästen
Schattenplus, funkmotorisch mit Solarmodul sundrive oder manuell
LED-Line an den Führungsschienen, beidseitig
LED-Line im Tuchstützrohr [1)]
LED-Spots am Tuchstützrohr [1)]
Wärmestrahler 2500 W
Wärmestrahler 2500 W mit integriertem Funkempfänger 868 MHz Funk io
Wandanschlussprofil
Mehrere Motoren in einer gekoppelten Markise, getrennt steuerbar
Vertikalkassettenmarkise markilux 776 tracfix
Automatiksteuerungen (Sonne, Wind, Regen)

Detailinformationen siehe Kapitel „Sonderausstattung“ aus dem Band „Designmarkisen für Wintergärten, Terrassendächer und Fenster“

1) LED-Line und LED-Spots nicht miteinander kombinierbar

markilux Schattenplus

Hinweise zur Tuchwahl

markilux Schattenplus ist vorzugsweise mit **nahtlosen** Tüchern oder mit quer verarbeiteten Tuchbahnen (Tuch hat eine **Quernaht**) erhältlich, um die bestmögliche Tuchoptik zu gewährleisten.

Nahtlose Tücher sind: Uni-Dessins aus sunvas Breitware und transolair Serie 338..
Tücher mit Quernaht: Uni-Dessins aus der Kollektion sunsilk, sunvas, sunbow und transolair Serie 339.. sowie aus Soltis Perform 92.

Schattenplus-Tücher mit Längsnähten sind in Bezug auf Wickeldurchmesser (geringere Höhe), Wickelverhalten und Tuchoptik nicht empfohlen.

Schattenplus mit Funkmotor RTS [2) 3)]

Schattenplus-Tuch	Dessin Nr.	Standard	optional	Markisenachsmaß	Höhe	Konfektion
sunvas	301.. / 309..–315..	✓	—	≤ 600 ≤ 600	160 230	LN QN
sunsilk	324.. / 325.. / 328.. / 369..	✓	—	≤ 600 ≤ 600	160 230	LN QN
sunbow	411..–427..	✓	—	≤ 600 ≤ 600	100 210	LN QN
sunvas (250 cm)	31008, -09, -13, -16, -18, -25, 27, -28, -31, -36, -37, -57, -58, 31109, -14, -17	✓	—	≤ 600	230	N
smart art	340..	—	—			
perla FR	371.. / 372..	—	—			
perfotex	331.. / 332..	—	—			
transolair	338..	—	✓	≤ 600	230	N
transolair (120 cm)	339..	—	✓	≤ 600	230	QN
Soltis Perform 92	92–20..	—	✓	≤ 490	230	QN
Serge 600	272..	—	—			

2) Antrieb 433 MHz Funkmotor RTS mit Solarmodul sundrive, Markisenmindestachsmaß 94 cm

3) Schattenplus nur mit nahtlosen Tüchern (Breitware, Gewebebreite > 120 cm) oder Tücher mit Quernaht (Gewebebreite 120 cm) in Uni-Dessins empfohlen

N = Nahtlos

LN = Längsnähte, Bahnenbreite in der Regel 60 cm

QN = Quernähte

Maße in cm

Maße und Ausstattungsmöglichkeiten

Gekoppelte Markise, 2 Felder

		Markisenachsmaß						
		600 [1]	700 [1]	800	900	1000	1100	1200
Bestellmaße		551 – 600	601 – 700	701 – 800	801 – 900	901 – 1000	1001 – 1100	1101 – 1200
Markisenbreite		+ 10	+ 10	+ 10	+ 10	+ 10	+ 10	+ 10
H	**150**							
	200							
	250							
	300							
	350							
	400							
	450							
	500							—
	550						—	—
	600						—	—

Gekoppelte Markise, 3 Felder

		Markisenachsmaß											
		600 [1]	700 [1]	800	900	1000	1100	1200	1300	1400	1500	1600	1700	1800
Bestellmaße		551 – 600	601 – 700	701 – 800	801 – 900	901 – 1000	1001 – 1100	1101 – 1200	1201 – 1300	1301 – 1400	1401 – 1500	1501 – 1600	1601 – 1700	1701 – 1800
Markisenbreite		+ 10	+ 10	+ 10	+ 10	+ 10	+ 10	+ 10	+ 10	+ 10	+ 10	+ 10	+ 10	+ 10
H	**150**													
	200													
	250													
	300													
	350													
	400													
	450													
	500												—	—
	550											—	—	—
	600											—	—	—

Hinweis: Option absenkbare Säulen für Markisen mit 3–5 Feldern nur auf Anfrage erhältlich.

1) = Kassette standardmäßig durchgehend in einem Stück. Lieferung mit geteilter Kassette auf Wunsch möglich (Bestellangabe).

H = **Bestellmaß** = Ausfall

Maße in cm

01 02 03 04 05 06 07 08 09 10 11 12 13

Beleuchtungsoptionen

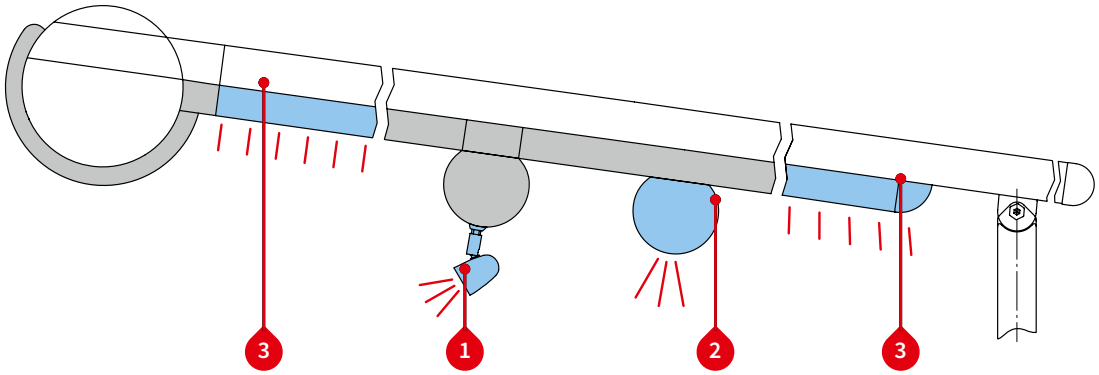

Beleuchtungsoptionen	Steuerung	Standard	optional
1 LED-Spots am Tuchstützrohr [1)]	Schaltung an / aus	—	✓
2 LED-Line im Tuchstützrohr [1)]	Dimmfunktion Funk io 868 MHz	✓	—
3 LED-Line an den Führungsschienen, beidseitig	Dimmfunktion Funk RTS 433 MHz	—	✓

Kombinationsmöglichkeiten siehe „Maßübersicht Beleuchtungsvarianten“

1) LED-Line und LED-Spots nicht miteinander kombinierbar

Anordnungsschema der LED-Spots

1 LED-Spots am Tuchstützrohr

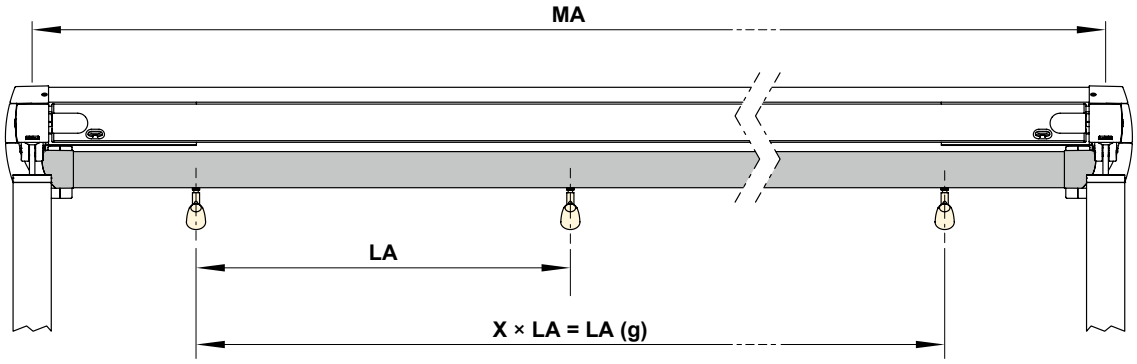

Markisenachsmaß	Anzahl Spots	LA	LA (g)
150–250	3	65	130
251–300	3	98	196
301–350	3	98	196
351–400	4	98	294
401–450	4	98	294
451–500	5	98	392
501–550	5	98	392
551–600	6	98	490

Maße in cm

LA = Abstand zwischen den einzelnen Spots
LA (g) = Abstand zwischen den Spots (gesamt)
MA = **Bestellmaß** = Markisenachsmaß = Befestigungsachse

1 LED-Spots am Tuchstützrohr

Technische Daten

Betriebsspannung	230 V, 50 Hz
Leistung eines LED-Spots	5 W
Leuchtmittel	LED (12 V)
Anzahl Transformatoren	1 Stück
Lichtfarbe	warmweiß
IP Schutzklasse	IP 44
Lebensdauer	ca. 20.000 h

2 und 3 LED-Line im Tuchstützrohr und in den Führungsschienen

Technische Daten

Betriebsspannung	230 V, 50 Hz
Leistung LED-Line	10 W / m
Leuchtmittel	LED (12 V)
Anzahl LED	120 Stück / m
Anzahl Transformatoren	1 Stück
Lichtfarbe	warmweiß
IP Schutzklasse	IP 44
Lebensdauer	ca. 15.000 h

01

Maßübersicht

02 03 04 05 06 07 08 09 10 11 12 13

pergola mit starren Säulen [1] – Säulenbefestigung auf Betonfundament

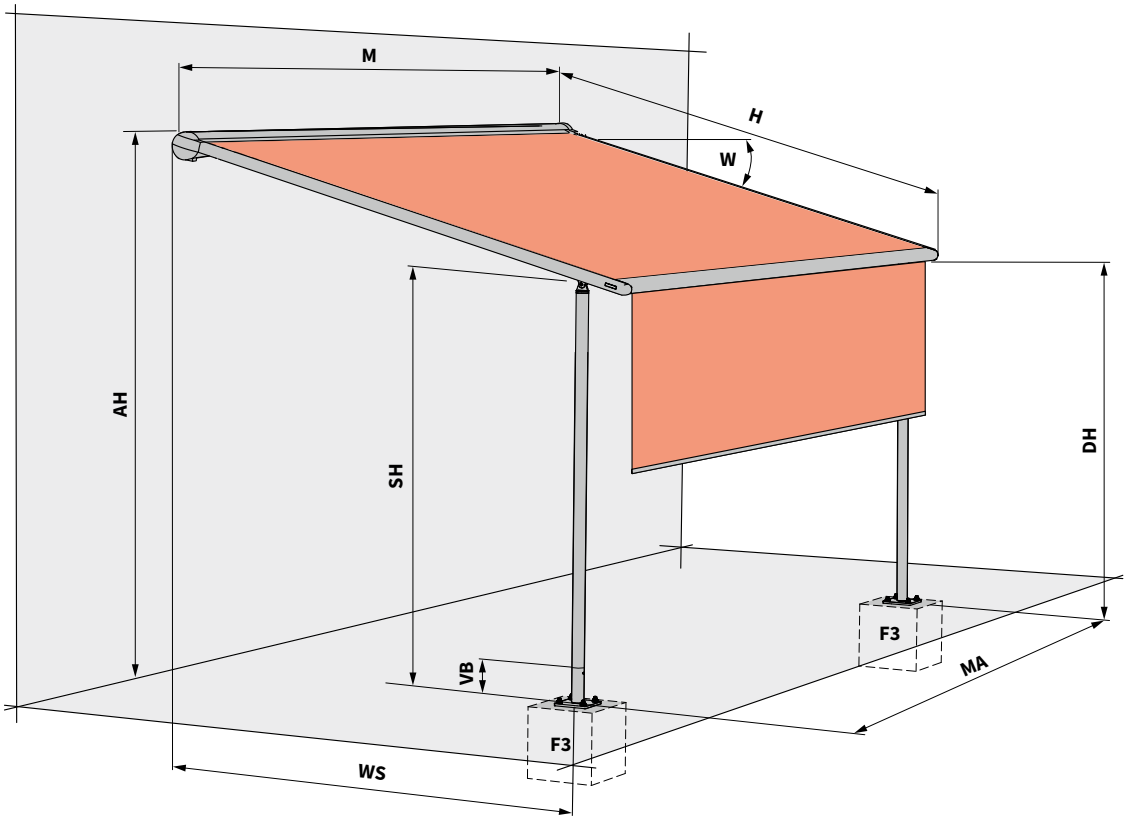

pergola mit absenkbarer Säule [1] – Säulenbefestigung auf Betonfundament

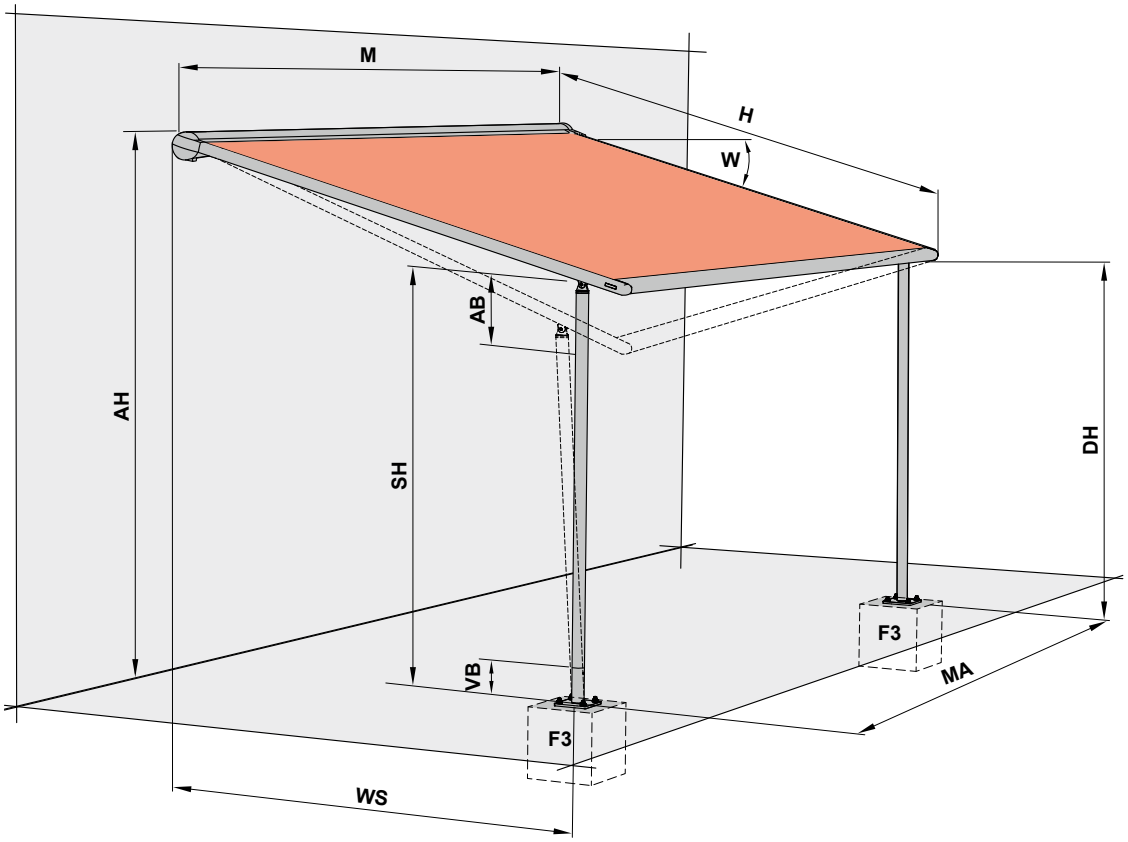

1) Optional mit Schattenplus

Maßübersicht

Einzelanlage

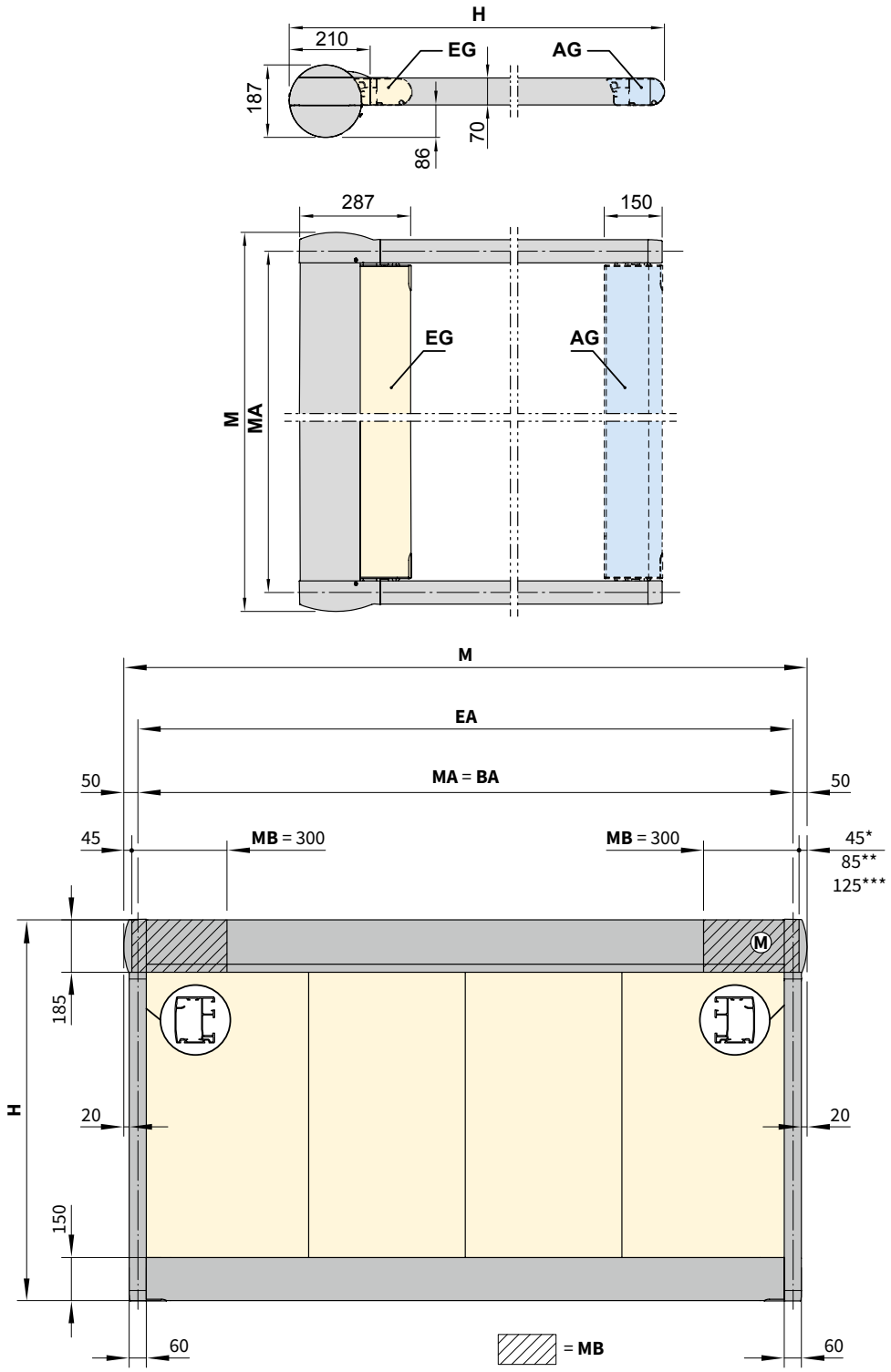

*	=	Maß bei Motorseite Kabelausgang hinten (Standard)
**	=	Maß bei Motorseite Kabelausgang unten (optional)
***	=	Maß bei Beleuchtung und Kabelkanal
AB	=	Absenkbereich 200, 300 oder 400 mm einer Säule. Siehe "Maße und Ausstattungsmöglichkeiten"
AG	=	Ausgefahren
AH	=	Anbringungshöhe
BA	=	Befestigungsachse = Markisenachsmaß = **Bestellmaß**
DH	=	Durchgangshöhe
EA	=	Einzelanlage
EG	=	Eingefahren
F3	=	Betonfundament. Siehe Abschnitt „Betonfundamente“
H	=	**Bestellmaß** = Ausfall
M	=	Markisenbreite = **MA** + 10 cm
Ⓜ	=	Antriebsseite Motor, links oder rechts
MA	=	**Bestellmaß** = Markisenachsmaß
MB	=	Montagebereich Halter
SH	=	**Bestellmaß** = Säulenhöhe, Standardhöhe 2500 mm (Sonderhöhen auf Anfrage)
VB	=	Höhenverstellbereich an den Säulen ca. 100 mm
W	=	Neigungswinkel = 5°–45°
WS	=	Abstand Wand ←→ Säule

Maße in mm

01

Maßübersicht

Gekoppelte Markise

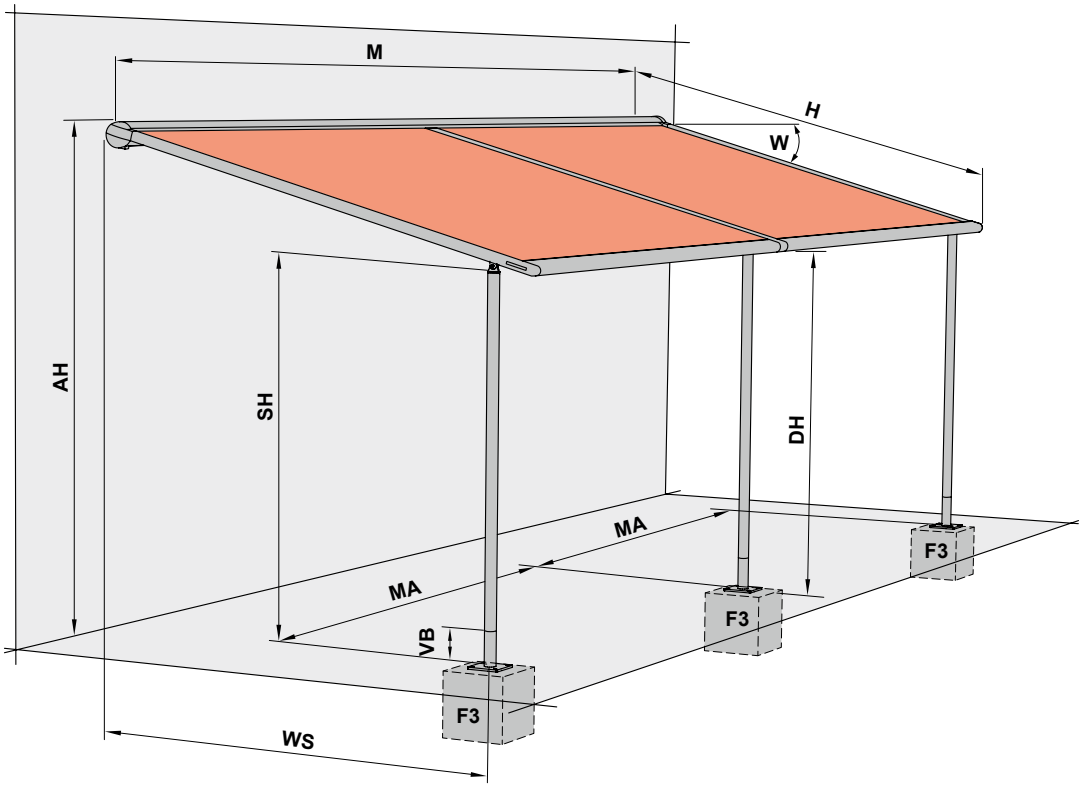

Gekoppelte Markise 2 Felder, 1 Motor

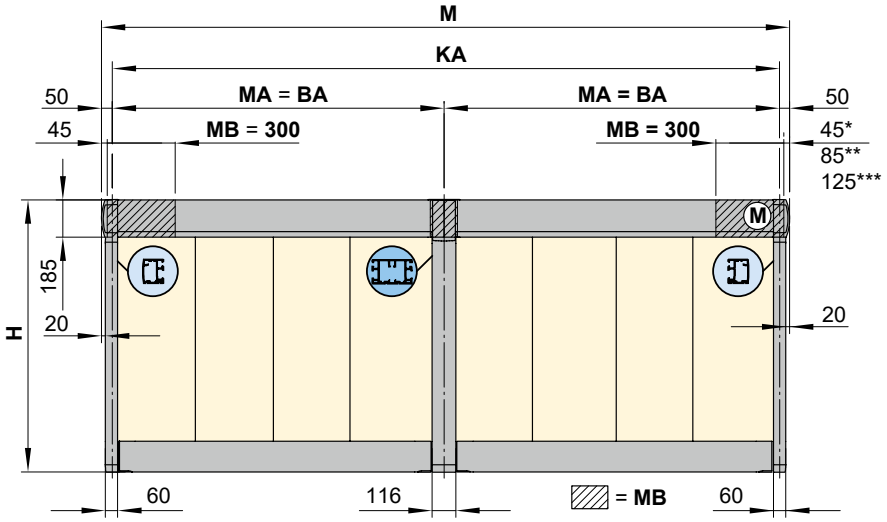

*	=	Maß bei Motorseite Kabelausgang hinten (Standard)
**	=	Maß bei Motorseite Kabelausgang unten (optional)
***	=	Maß bei Beleuchtung und Kabelkanal
AH	=	Anbringungshöhe
BA	=	Befestigungsachse = Markisenachsmaß = **Bestellmaß**
DH	=	Durchgangshöhe
EA	=	Einzelanlage
F3	=	Betonfundament. Siehe Abschnitt „Betonfundamente“
H	=	**Bestellmaß** = Ausfall
KA	=	Gekoppelte Markise
M	=	Markisenbreite = **MA** + 10 cm
Ⓜ	=	Antriebsseite Motor, links oder rechts
MA	=	**Bestellmaß** = Markisenachsmaß
MB	=	Montagebereich Halter
SH	=	**Bestellmaß** = Säulenhöhe, Standardhöhe 2500 mm (Sonderhöhen auf Anfrage)
VB	=	Höhenverstellbereich an den Säulen ca. 100 mm
W	=	Neigungswinkel = 5°–45°
WS	=	Abstand Wand ←→ Säule

Maße in mm

Maßübersicht

Gekoppelte Markise 2 Felder, 2 Motoren

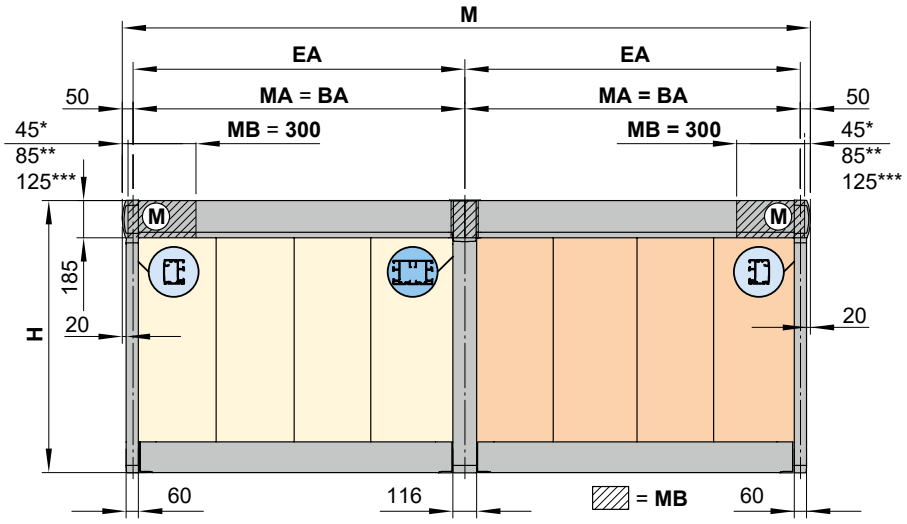

Gekoppelte Markise 3 Felder, 2 Motoren

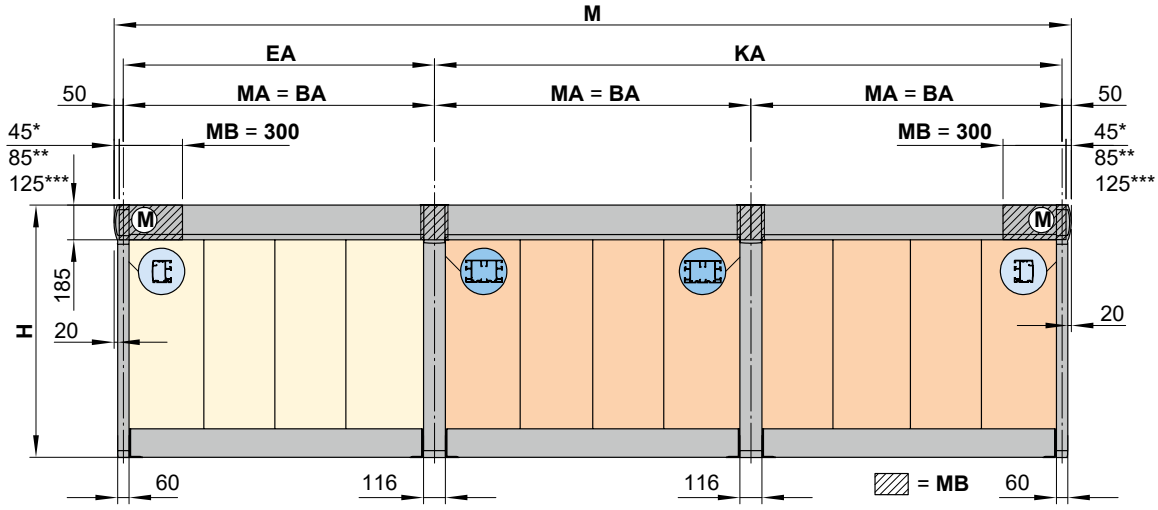

* = Maß bei Motorseite Kabelausgang hinten (Standard)
** = Maß bei Motorseite Kabelausgang unten (optional)
*** = Maß bei Beleuchtung und Kabelkanal
BA = Befestigungsachse = Markisenachsmaß = **Bestellmaß**
EA = Einzelanlage
H = **Bestellmaß** = Ausfall
KA = Gekoppelte Markise
M = Markisenbreite = **MA** + 10 cm
Ⓜ = Antriebsseite Motor
MA = **Bestellmaß** = Markisenachsmaß
MB = Montagebereich Halter

Maße in mm

01

Säulenmaße

Eckige Säule mit Fußplatte (starr / absenkbar)

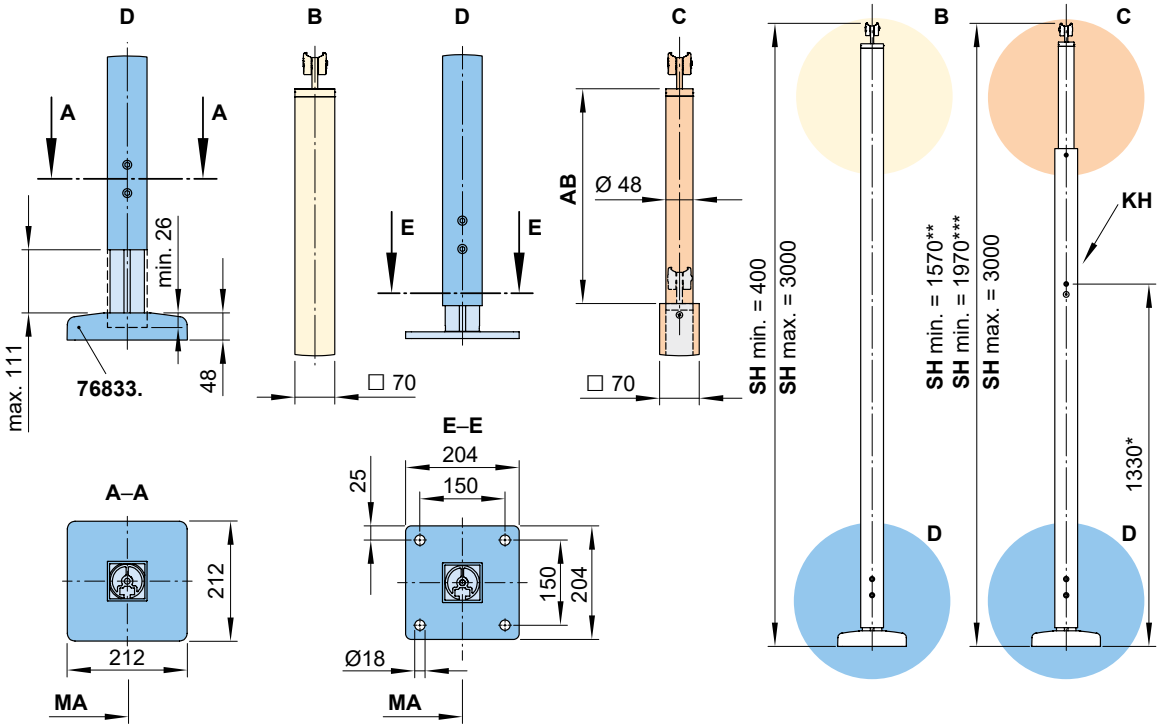

Runde Säule mit Fußplatte (starr / absenkbar)

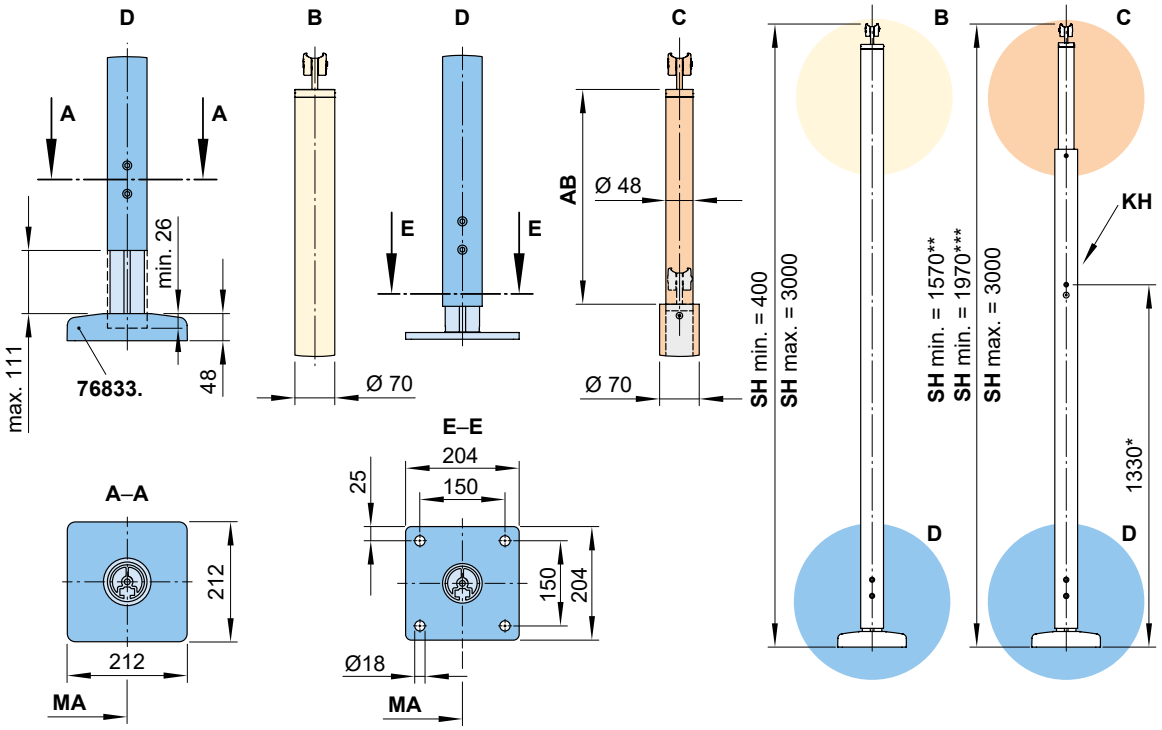

* = Maß bei Standardhöhe
** = Maß bei Antrieb Handkurbel
*** = Maß bei Antrieb Motor
AB = Absenkbereich 200, 300 oder 400 mm einer Säule. Siehe „Maße und Ausstattungsmöglichkeiten“
B = Säule ohne manuelle Höhenverstellung
C = Säule mit manueller Höhenverstellung
D = Höhenverstellbereich an den Säulen ca. 100 mm
76833. = Fußabdeckung Säule
KH = Kurbelaufnahme
MA = **Bestellmaß** = Markisenachsmaß = Befestigungsachse
SH = **Bestellmaß** = Säulenhöhe (Standardhöhe 2500 mm oder Sonderhöhe)

Maße in mm

Fußabdeckung Säulen

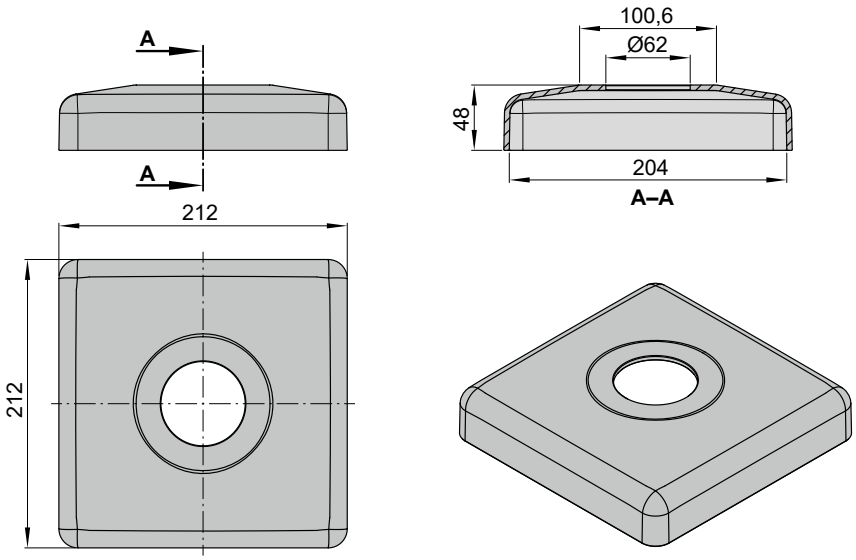

Maße in mm

Betonfundamente

Bauseits herzustellen:
Betonfundamente der Betondruckfestigkeit C25/30 (zuvor B25) mit Bügelkorb aus 6 Stück Baustahlbügel Ø 6 mm.

F3

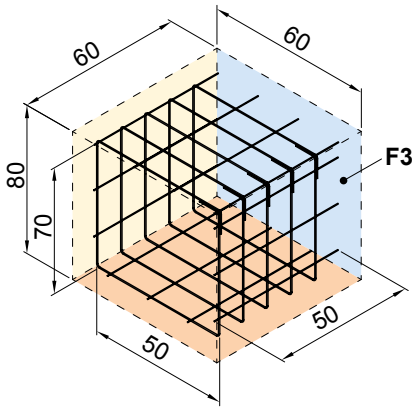

Befestigung an Betonfundament F3 durch Fischer Ankerbolzen FAZ 10/30 aus A4 Edelstahl mit Unterlegscheibe nach DIN 9021 (oder gleichwertig).

Maße in cm

01

Maßübersicht

pergola – Säulen mit Beschwerungskästen

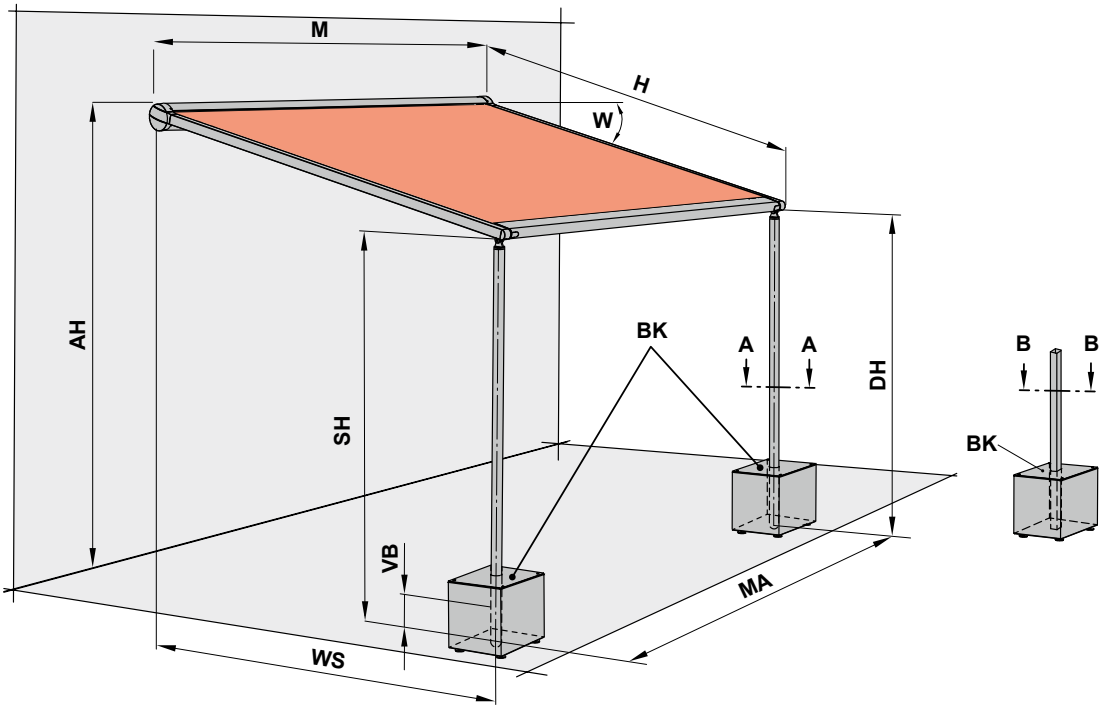

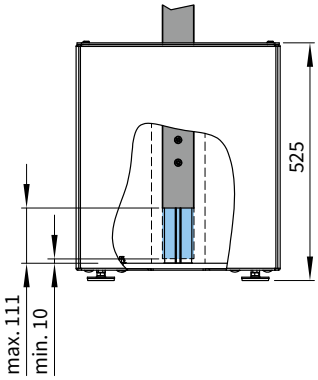

Eckige Säulen

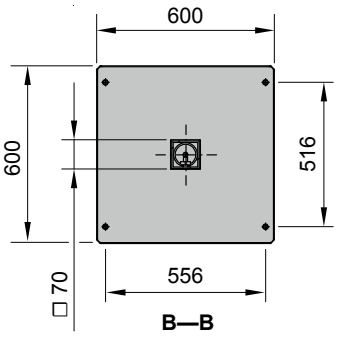

Runde Säulen

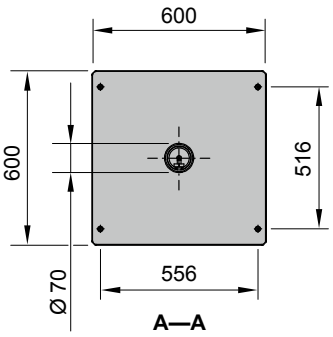

Bauseits ist jeder Beschwerungskasten mit mindestens 150 kg Kiessand zu befüllen.

AH = Anbringungshöhe
BK = Beschwerungskasten
DH = Durchgangshöhe
H = **Bestellmaß** = Ausfall
M = Markisenbreite = **MA** + 10 cm
MA = **Bestellmaß** = Markisenachsmaß = Befestigungsachse
SH = **Bestellmaß** = Säulenhöhe
VB = Höhenverstellbereich an den Säulen ca. 100 mm
W = Neigungswinkel = 5°–45°
WS = Abstand Wand ↔ Säulenmitte

Maße in mm

Maßübersicht

pergola – Säulen mit Beschwerungskästen, gekoppelte Markise

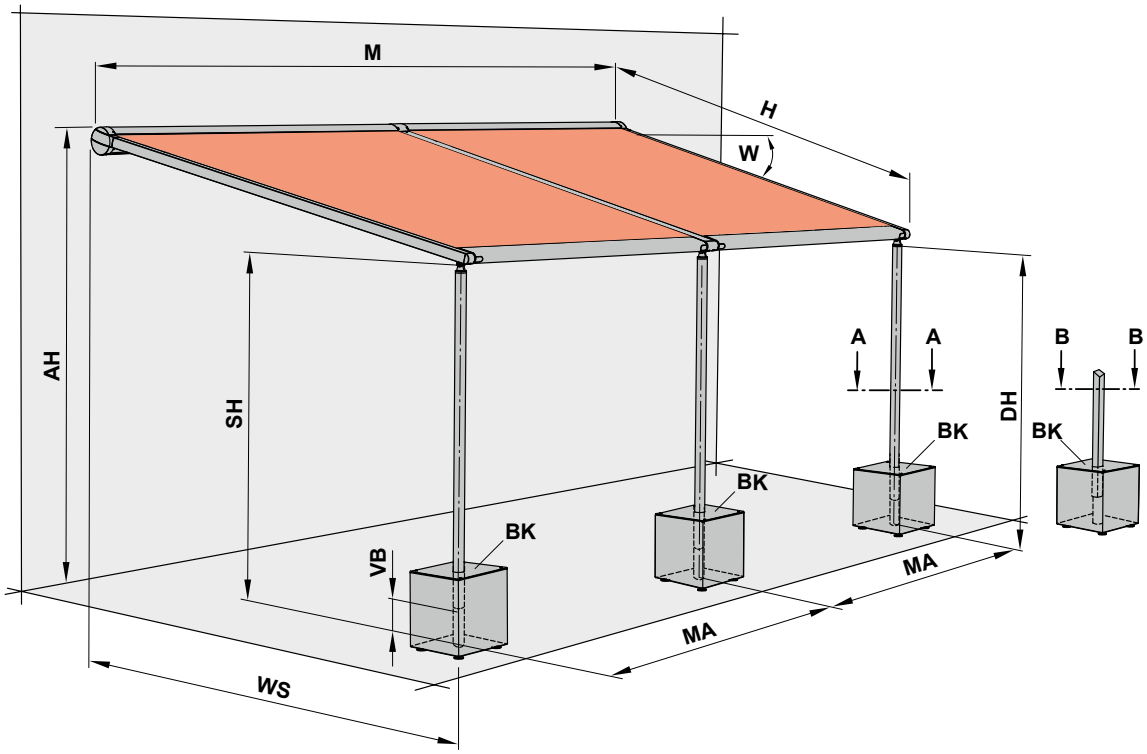

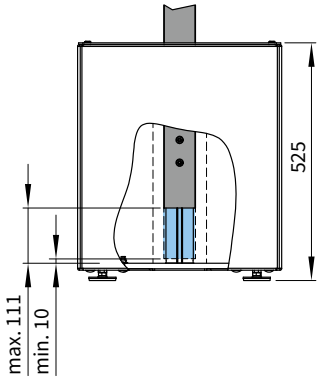

Eckige Säulen

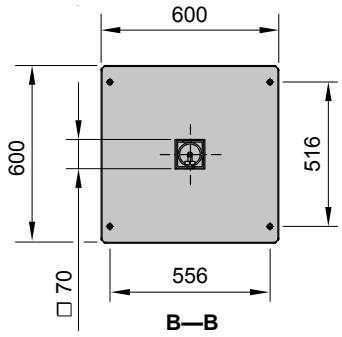

Runde Säulen

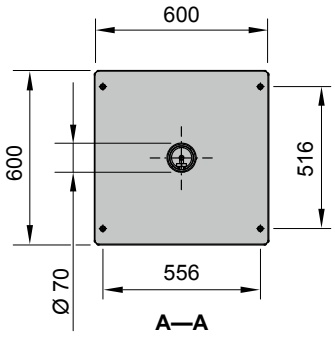

Bauseits ist jeder Beschwerungskasten mit mindestens 150 kg Kiessand zu befüllen.

AH = Anbringungshöhe
BK = Beschwerungskasten
DH = Durchgangshöhe
H = **Bestellmaß** = Ausfall
M = Markisenbreite = **MA** + 10 cm
MA = **Bestellmaß** = Markisenachsmaß = Befestigungsachse
SH = **Bestellmaß** = Säulenhöhe
VB = Höhenverstellbereich an den Säulen ca. 100 mm
W = Neigungswinkel = 5°–45°
WS = Abstand Wand ←→ Säulenmitte

Maße in mm

01

Säulenmaße

Eckige Säule mit Beschwerungskasten (starr / absenkbar)

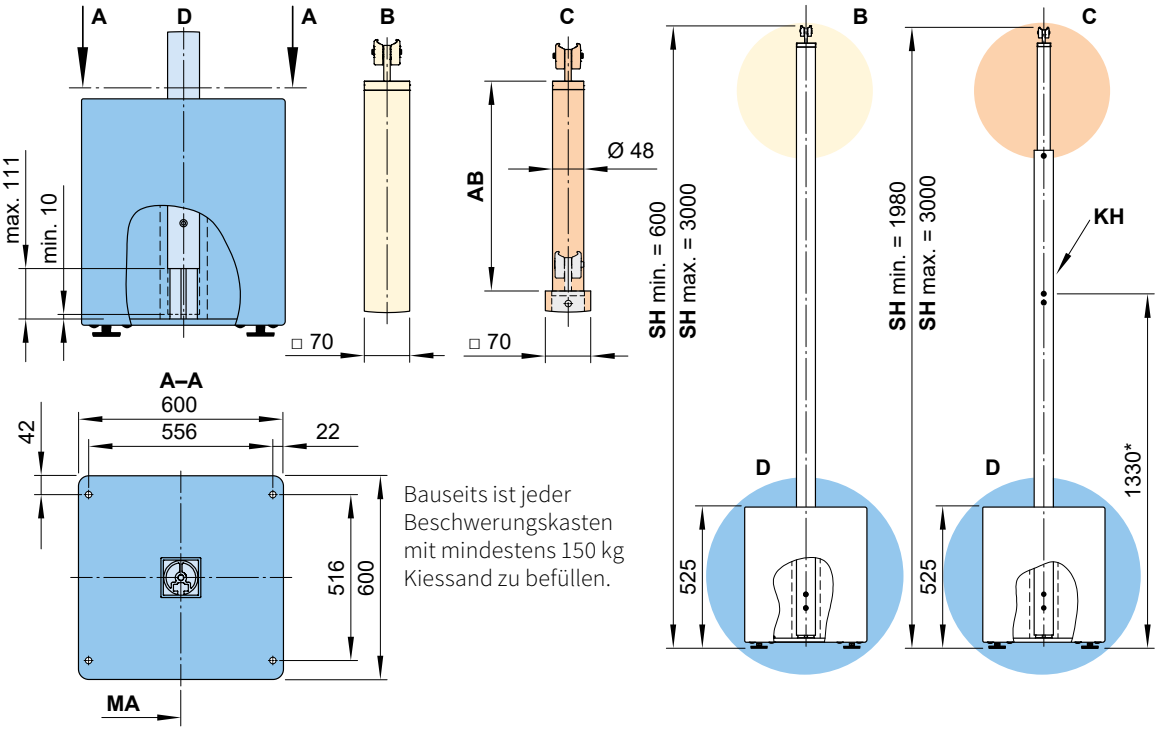

Bauseits ist jeder Beschwerungskasten mit mindestens 150 kg Kiessand zu befüllen.

Runde Säule mit Beschwerungskasten (starr / absenkbar)

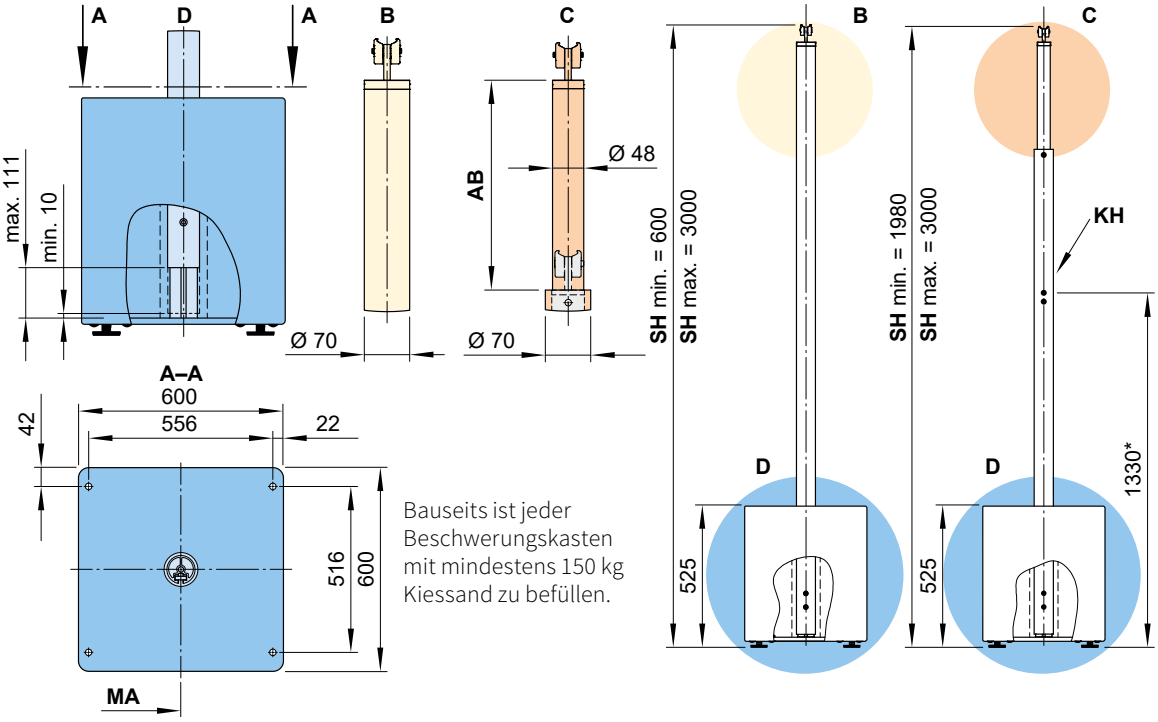

Bauseits ist jeder Beschwerungskasten mit mindestens 150 kg Kiessand zu befüllen.

* = Maß bei Standardhöhe
AB = Absenkbereich 200, 300 oder 400 mm einer Säule. Siehe „Maße und Ausstattungsmöglichkeiten“
B = Säule ohne manuelle Höhenverstellung
C = Säule mit manueller Höhenverstellung
D = Höhenverstellbereich an den Säulen ca. 100 mm
KH = Kurbelaufnahme
MA = **Bestellmaß** = Markisenachsmaß = Befestigungsachse
SH = **Bestellmaß** = Säulenhöhe (Standardhöhe 2500 mm oder Sonderhöhe)

Maße in mm

Befestigung und Zubehör

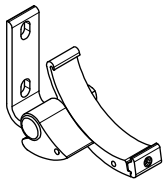

Wandhalter Kassette
links
Neigungseinstellung
5°–45°

76063.

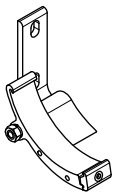

Wandhalter Kassette
rechts
Neigungseinstellung
5°–45°

76064.

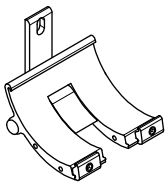

Koppelhalter Kassette
mittig
Neigungseinstellung
5°–45°

76181.

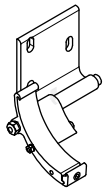

Wandhalter Kassette
breit links
Neigungseinstellung
5°–45°

76231.

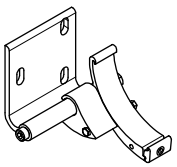

Wandhalter Kassette
breit rechts
Neigungseinstellung
5°–45°

76232.

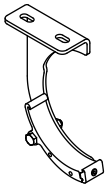

Deckenhalter Kassette
rechts / links
Neigungseinstellung
5°—20°

77058.

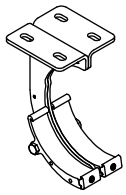

Koppelhalter Kassette
Deckenbefestigung
Neigungseinstellung
5°—20°

73803.

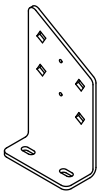

Dachsparrenhalter

77010.

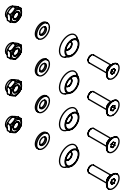

Zubehör für zwei
Dachsparrenhalter
77010.

767281

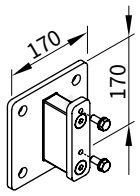

Distanzhalter für
Wandhalter 76063.,
76064. und 76181.
Länge min. 80 mm bis
max. 300 mm

mit thermischem
Trennelement

77956.

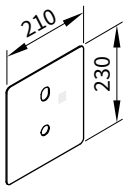

Abdeckblech für
Anbringung bei
Isolierputz mit
Distanzhalter 77956.
210 × 230 mm

71844.

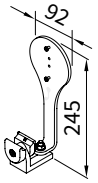

Halter Sonnen- /
Windsensor io

76723.

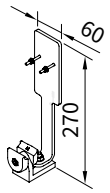

Halter Sonnen- /
Windsensor oder
Regenfühler

76050.

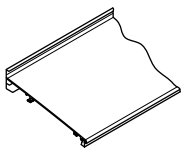

Wandanschlussprofil
inkl. Bürstendichtung

Meterware

76385. und 704241

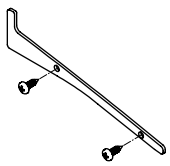

Seitenblende
Wandanschlussprofil

und 2 Linsen-Blech-
schrauben

76386. und 2 × 735611

Maße in mm

01
02
03
04
05
06
07
08
09
10
11
12
13

Wandbefestigung

Wandhalter Kassette links

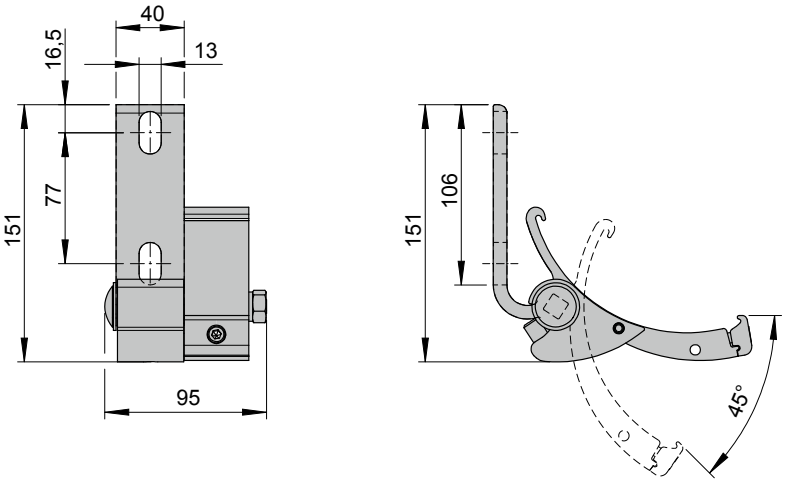

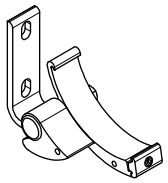

Wandhalter Kassette links
Neigungseinstellung 5°–45°

76063.

Wandhalter Kassette rechts

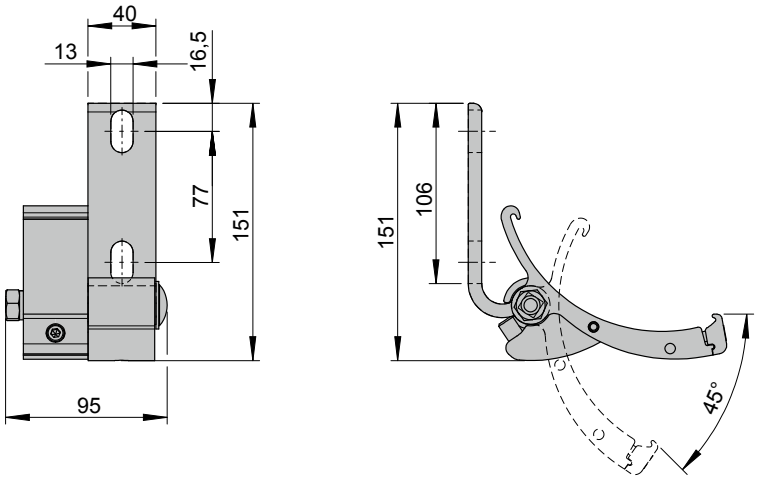

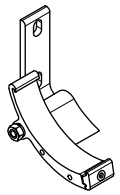

Wandhalter Kassette rechts
Neigungseinstellung 5°–45°

76064.

Wandbefestigung mit Distanzhaltern

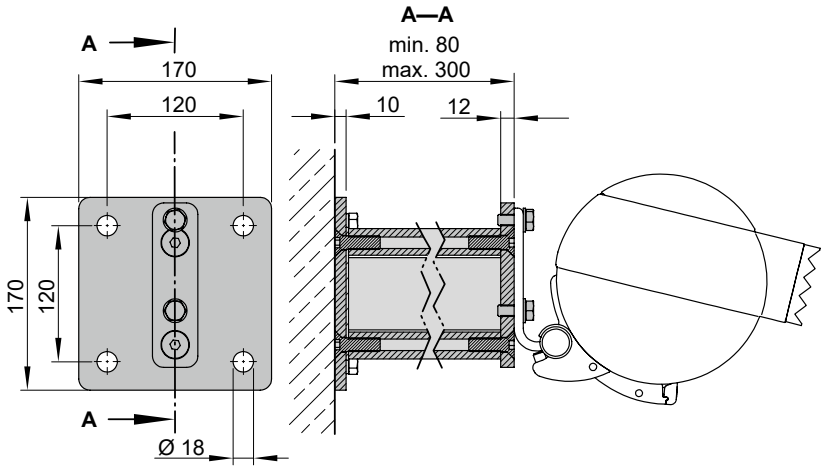

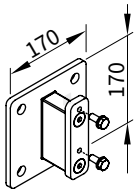

Distanzhalter für Wandhalter 76063., 76064. und 76181.
Länge min. 80 mm bis max. 300 mm

mit thermischem Trennelement

77956.

Maße in mm

Wandbefestigung

Wandhalter Kassette breit rechts

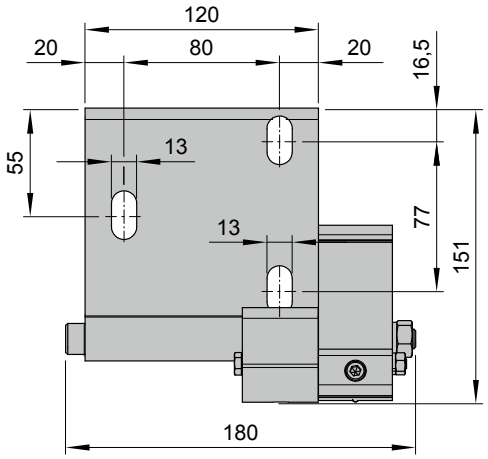

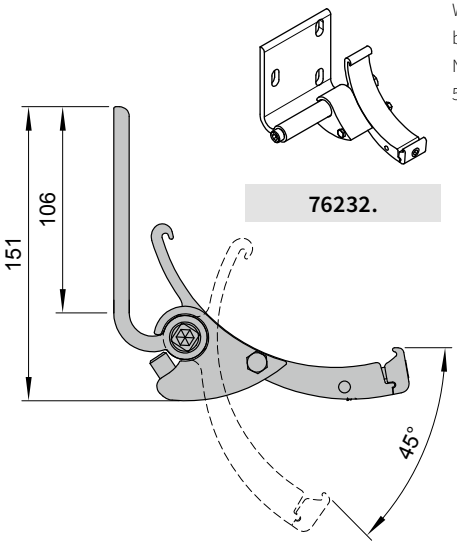

76232.

Wandhalter Kassette
breit rechts
Neigungseinstellung
5°–45°

Wandhalter Kassette breit links

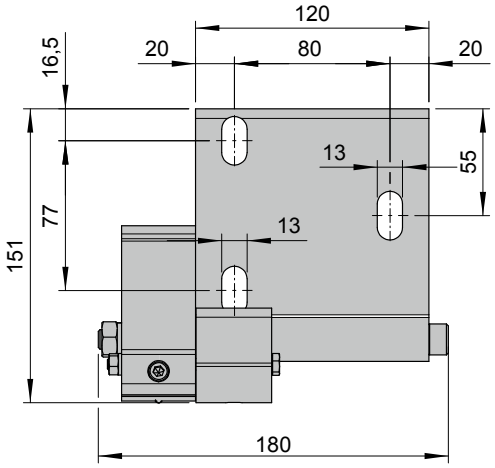

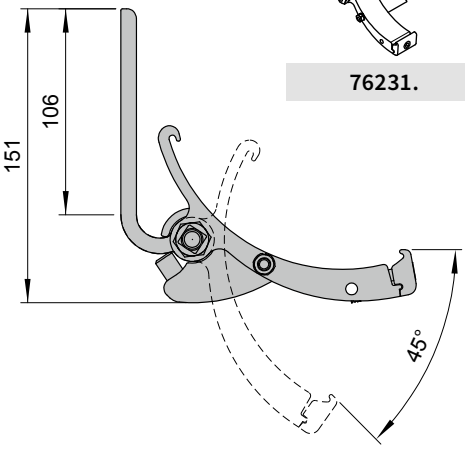

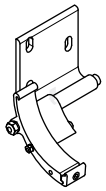

76231.

Wandhalter Kassette
breit links
Neigungseinstellung
5°–45°

Koppelhalter Kassette (mittig an Koppelstelle)

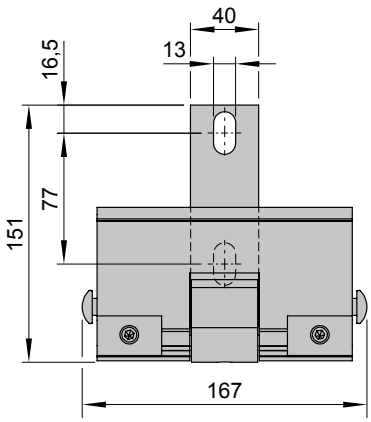

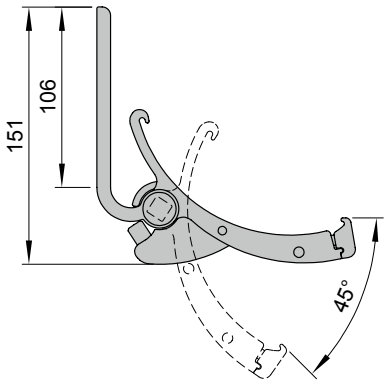

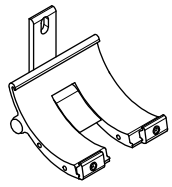

76181.

Koppelhalter Kassette
mittig
Neigungseinstellung
5°–45°

Maße in mm

01

Wandbefestigung

02 Maßübersicht Säule mit Fußplatte

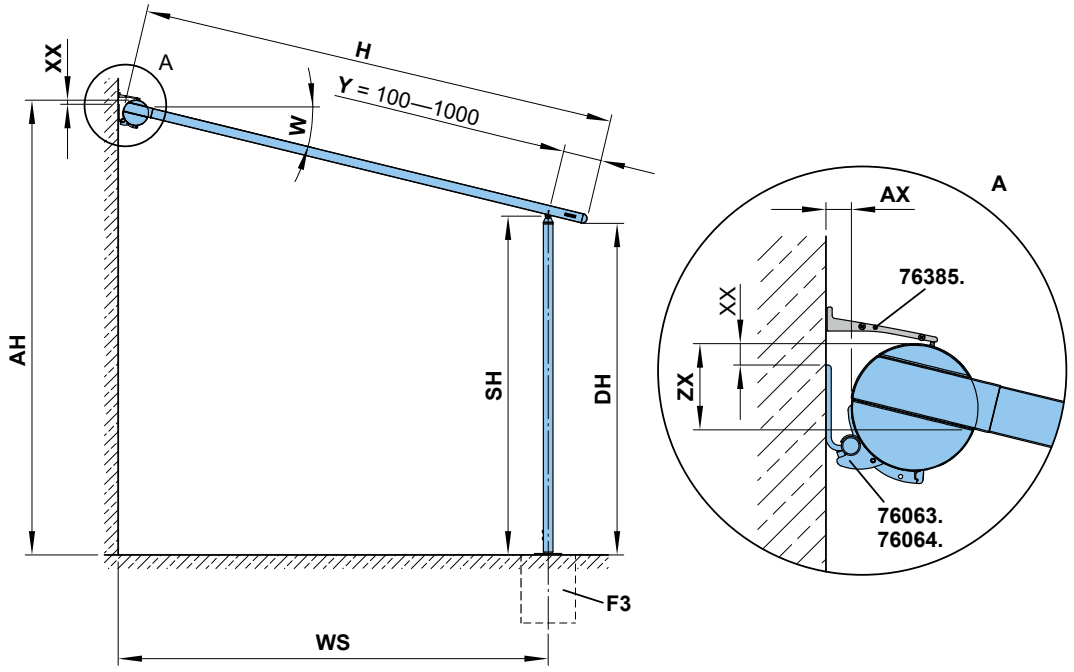

W	AX	XX	ZX
5°	26	46	112
10°	32	38	120
15°	38	30	128
20°	44	22	135
25°	49	13	142
30°	54	4	149
35°	58	–5	156
40°	62	–15	161
45°	65	–24	167

Maße in mm

Wandbefestigung mit Wandanschlussprofil

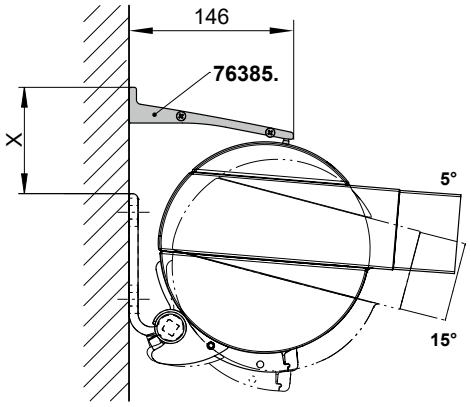

W	X
5°	95
10°	89
15°	81

76385. = Wandanschlussprofil (Standardbreite = Markisenachsmaß (**MA**) + 58 mm)
76063. = Wandhalter Kassette links
76064. = Wandhalter Kassette rechts
AH = Anbringungshöhe = SH + ZX + sin W × (H – Y)
AX = Abstand Wand ←→ Kassette
DH = Durchgangshöhe = SH – sin W × Y
F3 = Betonfundament. Siehe Abschnitt „Betonfundamente“
H = **Bestellmaß** = Ausfall
SH = **Bestellmaß** = Säulenhöhe = AH – ZX – sin W × (H – Y)
W = Neigungswinkel (gemessen von der Waagerechten)
X = Anbringungshöhe
WS = Abstand Wand ←→ Säulenmitte = cos W × (H – Y) + AX
Y = **Bestellmaß** = Einrückmaß der vorderen Säule min. 100 bis max. 1000 mm
XX = Abstand Oberkante Befestigungshalter ←→ Oberkante Kassette (siehe Tabelle)
ZX = Abstand Oberkante Kassette ←→ Unterkante Führungsschiene (siehe Tabelle)

Maße in mm

Wandbefestigung

Maßübersicht Säule mit Beschwerungskasten

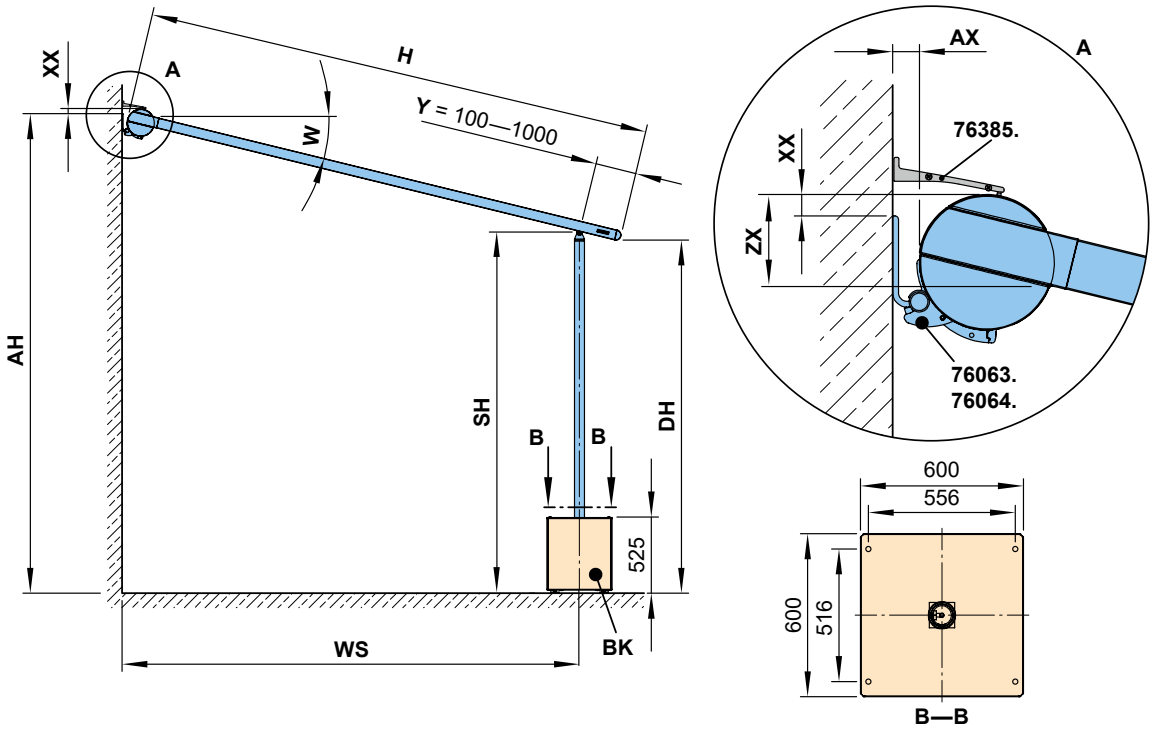

W	AX	XX	ZX
5°	26	46	112
10°	32	38	120
15°	38	30	128
20°	44	22	135
25°	49	13	142
30°	54	4	149
35°	58	–5	156
40°	62	–15	161
45°	65	–24	167

Maße in mm

Bauseits ist jeder Beschwerungskasten mit mindestens 150 kg Kiessand zu befüllen.

76385. = Wandanschlussprofil (Standardbreite = Markisenachsmaß (**MA**) + 58 mm)
76063. = Wandhalter Kassette links
76064. = Wandhalter Kassette rechts
AH = Anbringungshöhe = SH + ZX + sin W × (H – Y)
AX = Abstand Wand ←→ Kassette
BK = Beschwerungskasten
DH = Durchgangshöhe = SH – sin W × Y
H = **Bestellmaß** = Ausfall
SH = **Bestellmaß** = Säulenhöhe = AH – ZX – sin W × (H – Y)
W = Neigungswinkel
WS = Abstand Wand ←→ Säulenmitte = cos W × (H – Y) + AX
Y = **Bestellmaß** = Einrückmaß der vorderen Säule min. 100 bis max. 1000 mm
XX = Abstand Oberkante Befestigungshalter ←→ Oberkante Kassette (siehe Tabelle)
ZX = Abstand Oberkante Kassette ←→ Unterkante Führungsschiene (siehe Tabelle)

Maße in mm

01

Deckenbefestigung

02 03 04 05 06 07 08 09 10 11 12 13

Deckenhalter Kassette, rechts und links

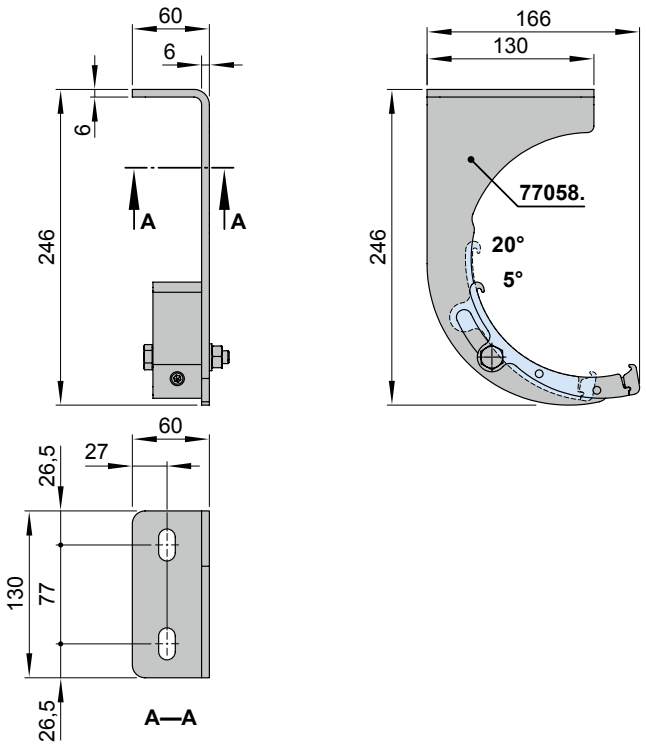

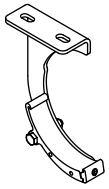

77058.

Deckenhalter Kassette
rechts / links
Neigungseinstellung
5°—20°

Koppelhalter Kassette Deckenbefestigung (mittig an Koppelstelle)

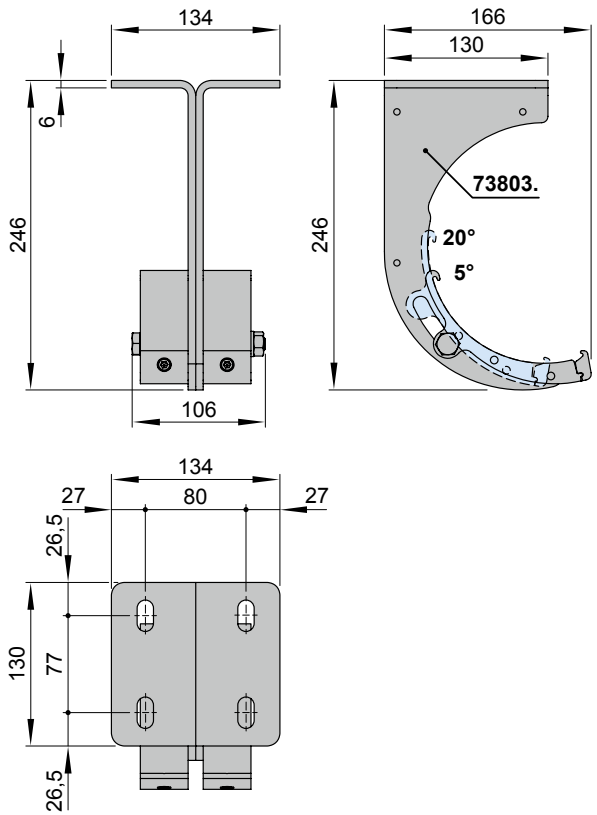

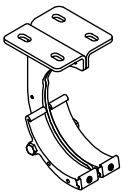

73803.

Koppelhalter Kassette
Deckenbefestigung
Neigungseinstellung
5°—20°

Maße in mm

Decken- und Dachsparrenbefestigung

Maßübersicht Säule mit Fußplatte

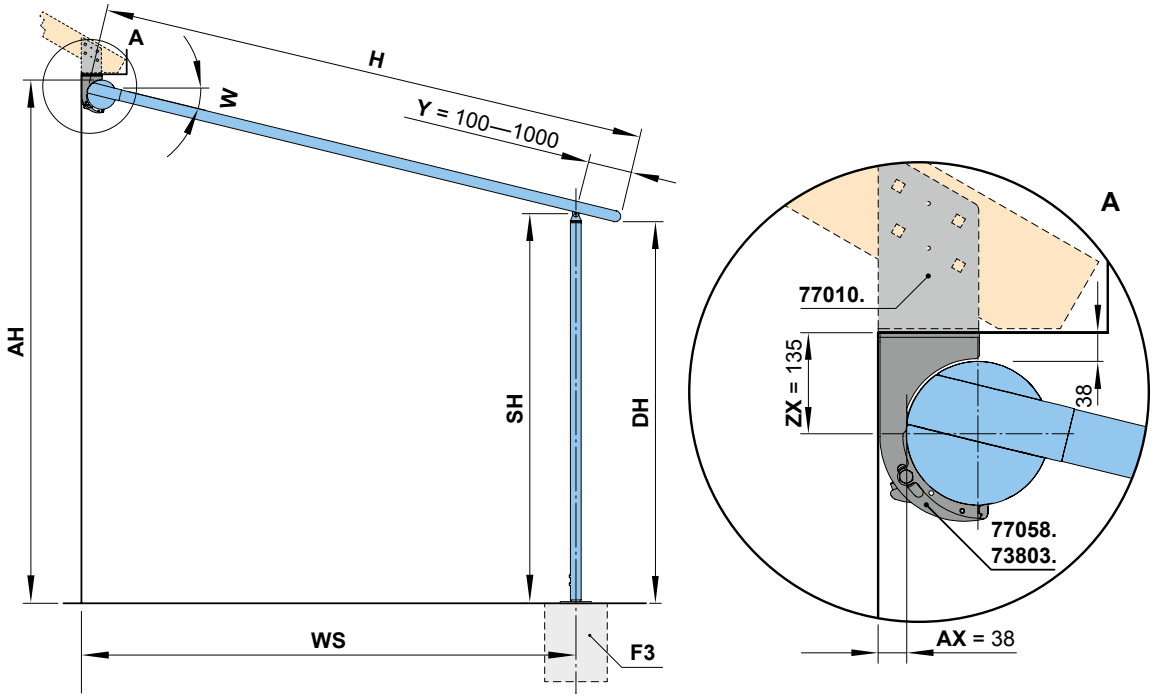

73803. = Koppelhalter Kassette mittig, Deckenbefestigung, Neigungsverstellung 5°–20°
77010. = Dachsparrenhalter
77058. = Deckenhalter Kassette rechts / links, Neigungsverstellung 5°–20°
AH = Anbringungshöhe = SH + ZX + sin W × (H – Y)
AX = Abstand Wand ←→ Kassette
DH = Durchgangshöhe = SH – sin W × Y
F3 = Betonfundament. Siehe Abschnitt „Betonfundamente“
H = **Bestellmaß** = Ausfall
SH = **Bestellmaß** = Säulenhöhe (Standardhöhe = 2500 mm; Sonderhöhen auf Anfrage) = AH – ZX – sin W × (H – Y)
W = Neigungswinkel
WS = Abstand Wand ←→ Säulenmitte = cos W × (H – Y) + AX
Y = **Bestellmaß** = Einrückmaß der vorderen Säule min. 100 bis max. 1000 mm
ZX = Berechnungswert für Anbringungshöhe AH (135 mm)

Maße in mm

01

Dachsparrenbefestigung

Dachsparrenhalter

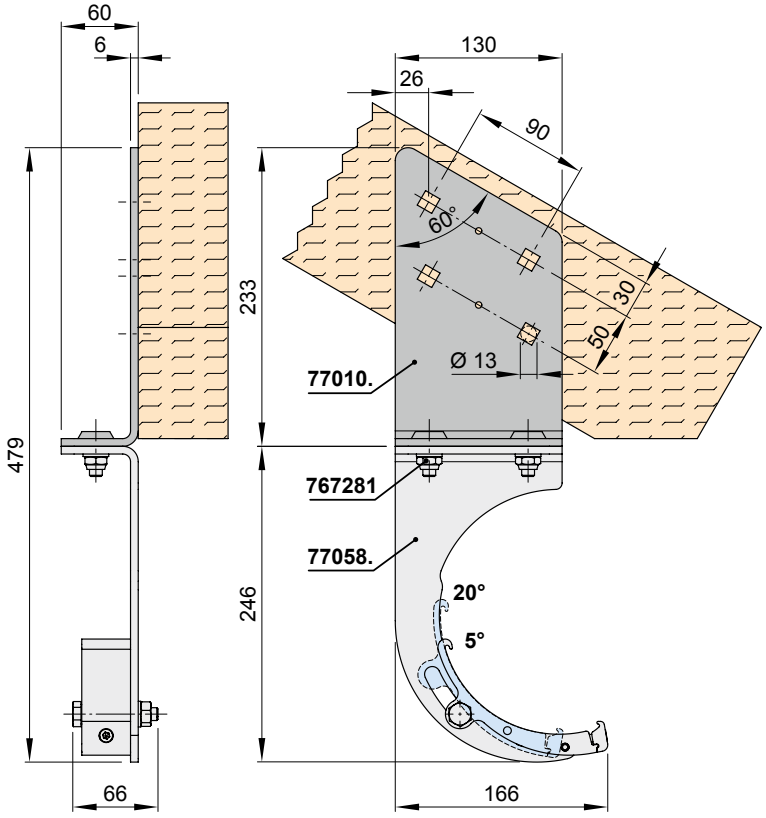

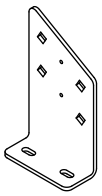

77010.

Dachsparrenhalter



77058.

Deckenhalter Kassette
rechts / links
Neigungseinstellung
5°—20°

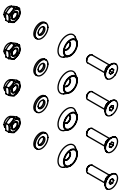

767281

Zubehör für zwei
Dachsparrenhalter
77010.

Absenkbare Säule mit Motor

- Säulenhöhe Mindestmaß: 1970 mm
- Motorkabel schwarz
- Die Führungsschienen LED-Line sind für eine harmonische Optik immer an allen Führungsschienen der markilux pergola montiert
- Die Markise darf nur ein- bzw. ausgefahren werden, wenn das Ausfallprofil in waagerechter Position ist, das heißt, die Säule darf nicht abgesenkt sein
- Schattenplus (optional) darf nur bei nicht abgesenkter Säule betätigt werden. Die Bedienung darf nur in waagerechter Position des Ausfallprofils erfolgen

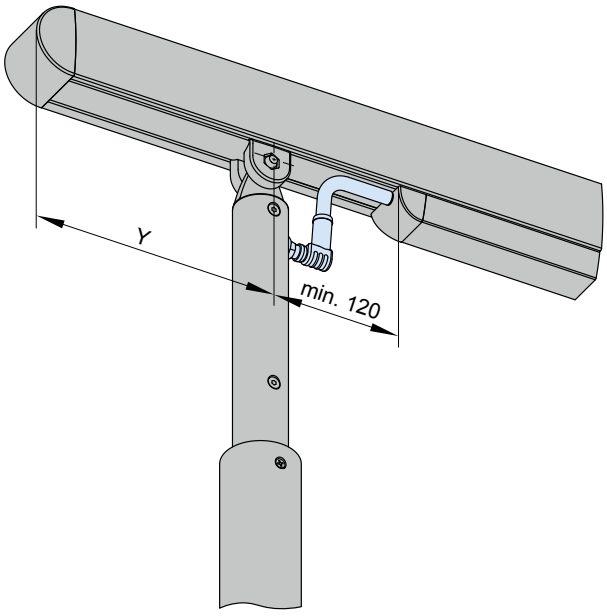

Steuerung	Standard	optional
Standardmotor	✓	—
Funkempfänger Somfy Slim Plug io (8271254)	—	✓
Funkempfänger Universal Slim Receiver RTS Plug (8272148)	—	✓

Technische Daten Standardmotor

Spannungsversorgung	230 V AC
Leistung	110 W
Schutzart	IP 44

Hinweis: Bei Motorsäule ist das Differenzmaß von Ende Profil Kabelführung / LED-Line bis Ausfallende = Y + 120 mm = abhängig vom Wert Y zwischen 22 cm und 112 cm (Bei LED-Line und Standardsäule ist das Differenzmaß = Y + 50 mm = abhängig vom Wert Y zwischen 15 cm und 105 cm, siehe auch Maßübersicht Beleuchtungsvarianten).

Y = **Bestellmaß** = Abstand Säulenmitte bis Vorderkante min. 100 bis max. 1000 mm (Standard)

Maße in mm

Maßübersicht Schattenplus

Antrieb Magnet-Gelenklager-Kurbel

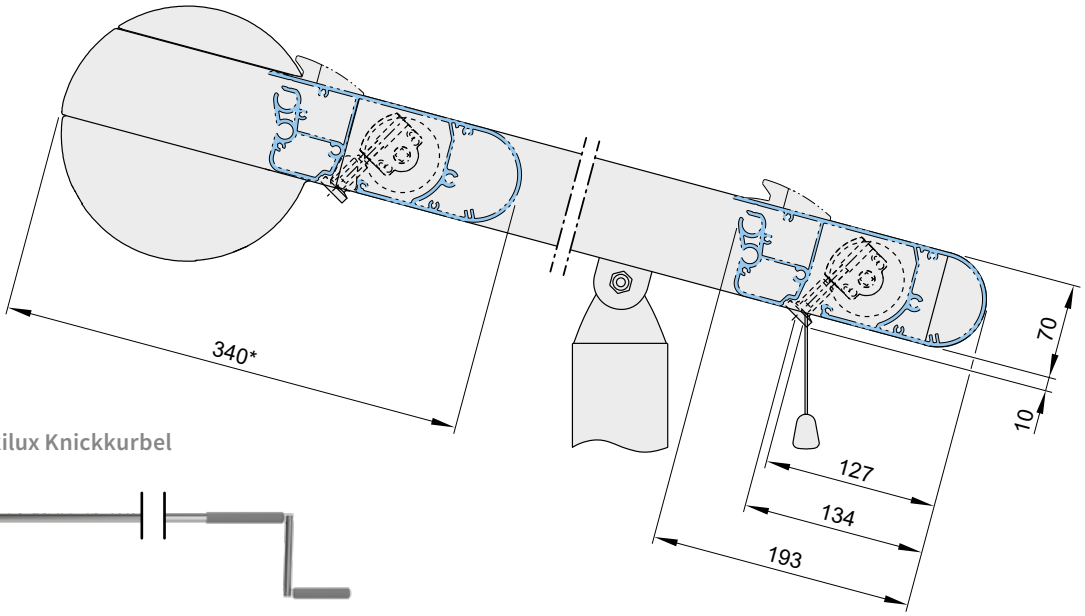

markilux Knickkurbel

mit Magnetgelenklager zur manuellen Bedienung von Schattenplus.

Längen: Standard 120 cm, optional 160 cm, ab 160 cm bis max. 280 cm auf Anfrage

Bestellnummer: 74271.

* = Maß in eingefahrenem Zustand

Hinweis: Schattenplus darf nur bei nicht abgesenkter Säule betätigt werden. Die Bedienung darf nur in waagerechter Position des Ausfallprofils erfolgen.

sundrive

Solarmodul für Funkmotor Schattenplus

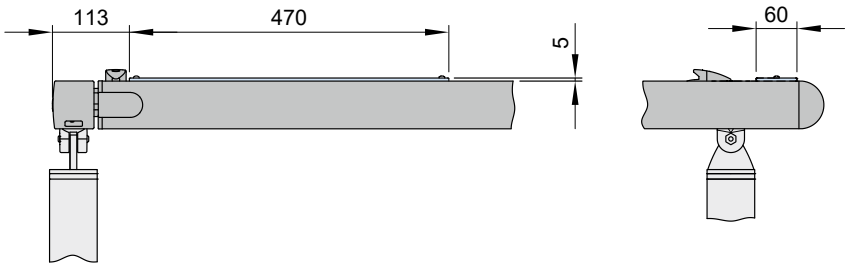

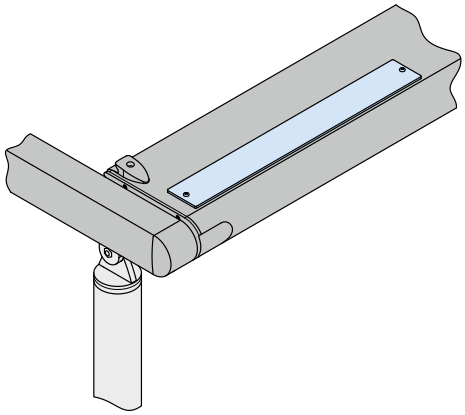

Technische Daten Solarmodul

Spannung	max. 21 V DC
Strom	max. 196 mA
Leistung	3,2 W
Schutzart	IP 44
Akku-Kapazität	2200 mAh

Technische Daten Funkmotor RTS 433 MHz

Spannungsversorgung	12 V DC
Leistung	26 W
Schutzart	IP 44

Maße in mm

01 Maßübersicht Beleuchtungsvarianten

Variante 1: LED-Line an den Führungsschienen, Elektronik in der E-box

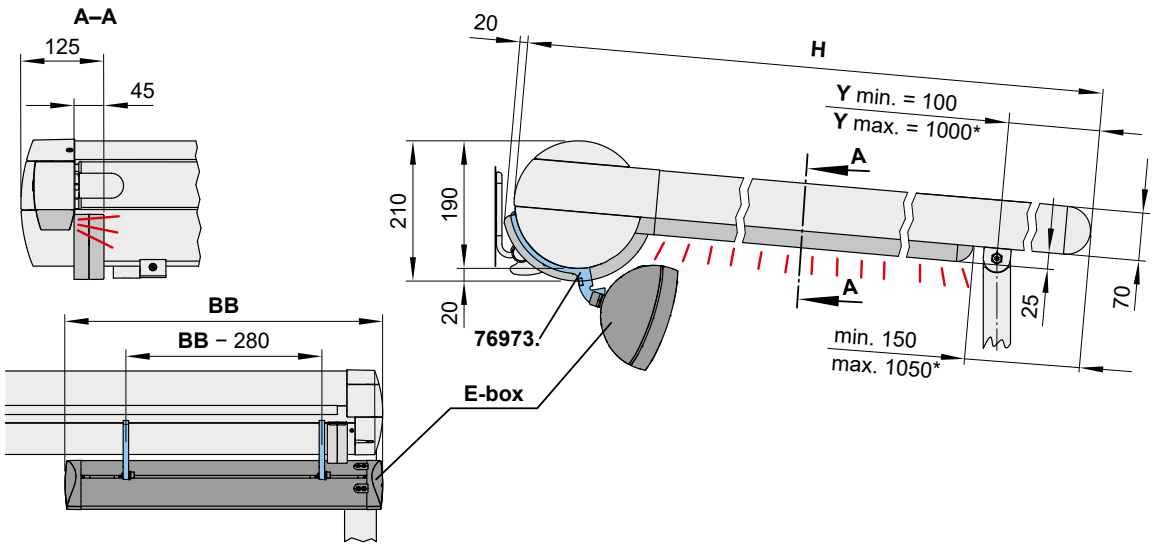

* = Standardmaß
60585. = Kassettenhalter E-box
H = **Bestellmaß** = Ausfall
E-box = Siehe „E-box für die Elektronik“
Y = **Bestellmaß** = Abstand Säulenmitte bis Vorderkante

Variante 2: LED-Line im Tuchstützrohr, Elektronik im Tuchstützrohr

Variante 3: LED-Line im Tuchstützrohr und an den Führungsschienen, Elektronik im Tuchstützrohr

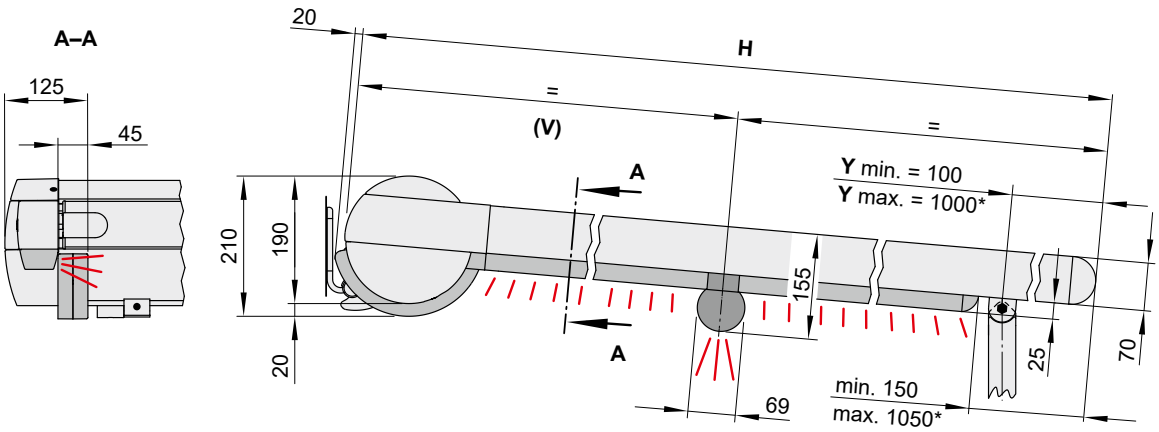

* = Standardmaß
H = **Bestellmaß** = Ausfall
V = Abstand hintere Kassettenkante bis Mitte Tuchstützrohr. Standard: mittig (H ÷ 2). Sondermaß auf Anfrage möglich. Maße: min. = 700 mm, max. = H – 1590 mm
Y = **Bestellmaß** = Abstand Säulenmitte bis Vorderkante

Maße in mm

Maßübersicht Beleuchtungsvarianten

Variante 4: LED-Spots am Tuchstützrohr, Elektronik im Tuchstützrohr

Variante 5: LED-Spots am Tuchstützrohr und LED-Line an den Führungsschienen, Elektronik im Tuchstützrohr

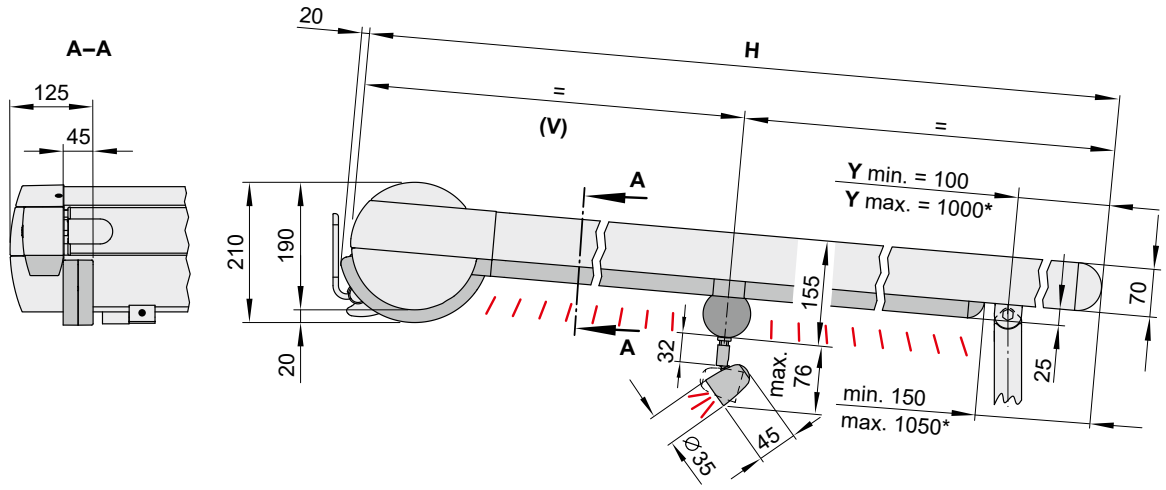

* = Standardmaß
H = **Bestellmaß** = Ausfall
V = Abstand hintere Kassettenkante bis Mitte Tuchstützrohr. Standard: mittig (H ÷ 2)
Sondermaß auf Anfrage möglich. Maße: min = 700 mm, max = H − 1590 mm
Y = **Bestellmaß** = Abstand Säulenmitte bis Vorderkante

Maße in mm

E-box für die Elektronik

Bei Anlagen ohne Tuchstützrohr

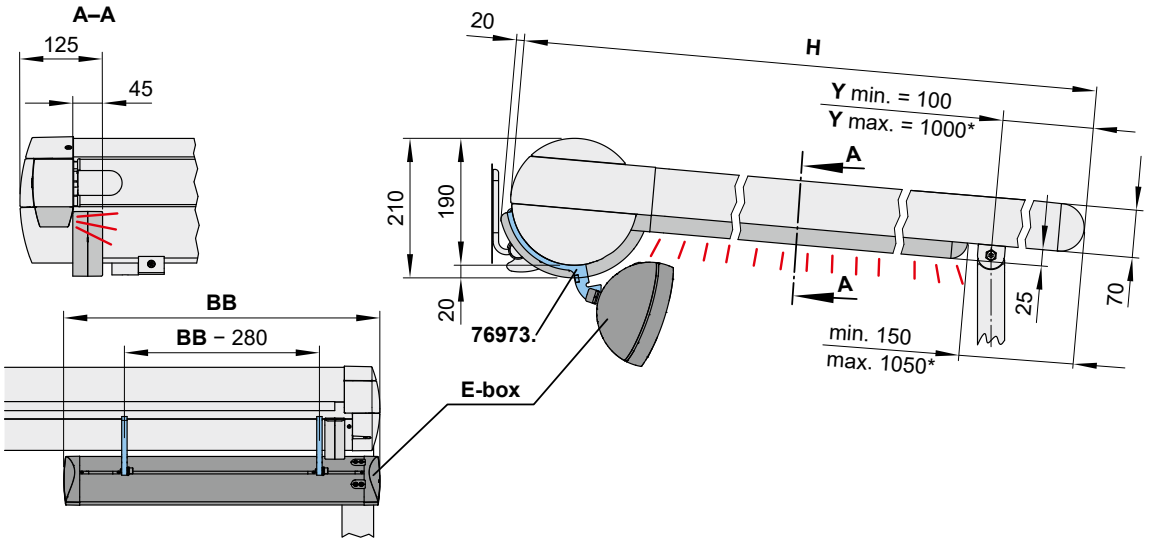

Maßübersicht E-box

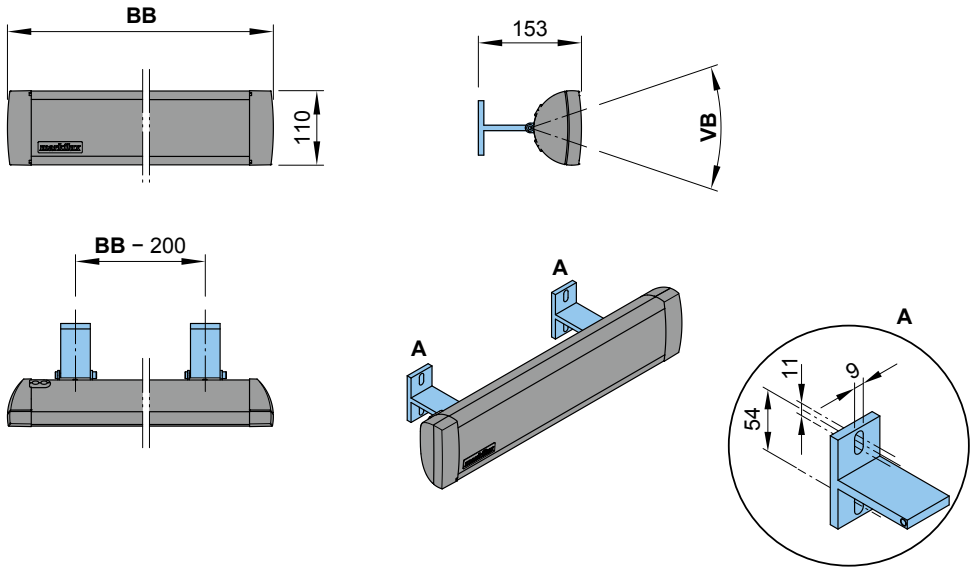

Mindestgrößen E-box

Funktechnologie	433 MHz RTS		868 MHz io	
Ausfall **H**	< 330 cm	≥ 330 cm	< 330 cm	≥ 330 cm
Beleuchtungvarianten				
LED-Line an den Führungsschienen	E-box **M** **71850.** BB = **500** mm	E-box **G** **71873.** BB = **700** mm	E-box **M** **71850.** BB = **500** mm	
Individuelle Nutzung	E-box **I** **71851.** BB = **individuell**			

***** = Standardmaß
60585. = Kassettenhalter E-box
BB = Bestellbreite
E-box = In den Größen **M**, **G** oder **I**

H = **Bestellmaß** = Ausfall
VB = Verstellbereich
Y = **Bestellmaß** = Mögliches Einrückmaß Säule

Maße in mm

Kombinationsmöglichkeiten

Beispiel mit markilux 776 tracfix / 876 tracfix (optional mit Panoramafenster)

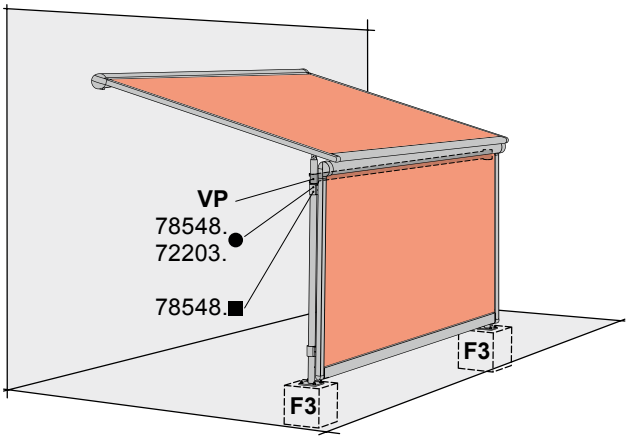

Vertikal-Kassettenmarkise vorne

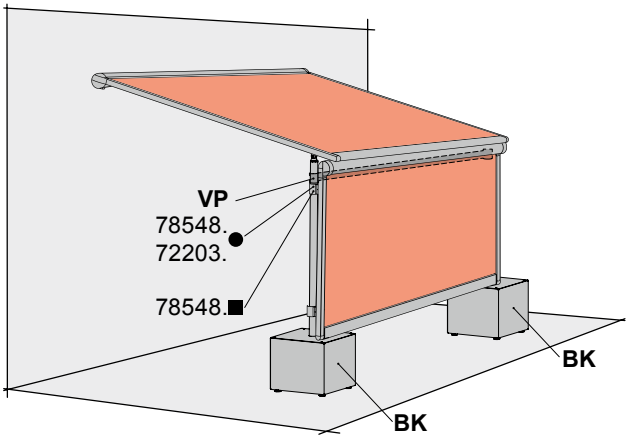

Vertikal-Kassettenmarkise vorne mit Beschwerungskasten

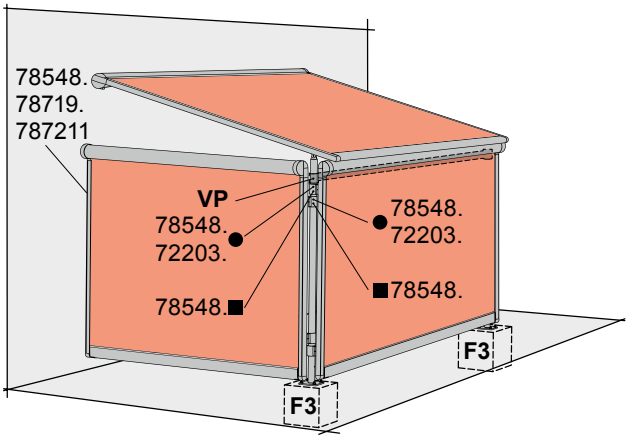

Vertikal-Kassettenmarkise an der Seite mit Vertikal-Kassettenmarkise vorne

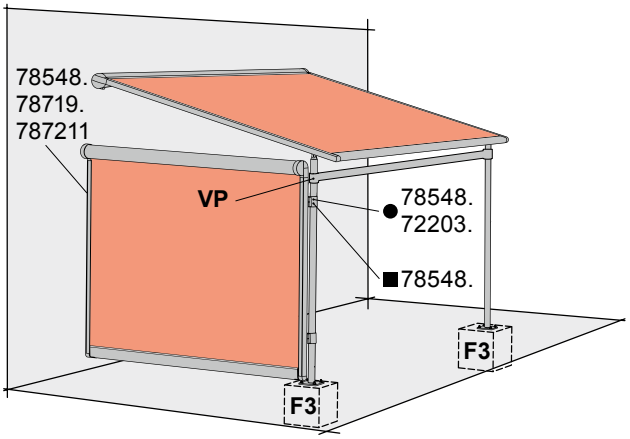

Vertikal-Kassettenmarkise an der Seite mit Verstärkungsprofil

Achtung: Eine seitliche oder vordere Vertikal-Kassettenmarkise ist nur möglich, wenn zwischen den Säulen ein Verstärkungsprofil (**VP**) verwendet wird. Eine vordere Vertikalkassettenmarkise muss immer unter den Führungsschienen montiert werden (siehe Abb.1)

Die Kombination markilux pergola mit Vertikal-Kassettenmarkisen ist nur bei der Ausführung mit zwei starren Säulen zulässig.

Weitere Kombinationsmöglichkeiten

- markilux 790 (Tuch optional mit Schrägschnitt) an der Seite
- markilux 790 vorne
- markilux pergola an markilux syncra
- weitere Kombinationsmöglichkeiten auf Anfrage

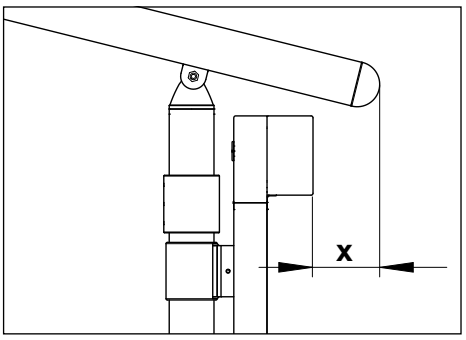

Abb. 1)

72203. = Säulenbefestigung Führungsschiene (runde Säule)
78548. = Schienenhalter flach
78719. = Zusatzwinkel Lager-/ Getriebe-/ Motorseite
787211 = Zubehör für zwei Winkel
BK = Beschwerungskästen (600 × 600 × 525 mm)

F3 = Betonfundament, siehe Abschnitt „Betonfundamente“
VP = Verstärkungsprofil
● = Runde Säule
■ = Eckige Säule

01

Maßübersicht

02

Nischenmontage

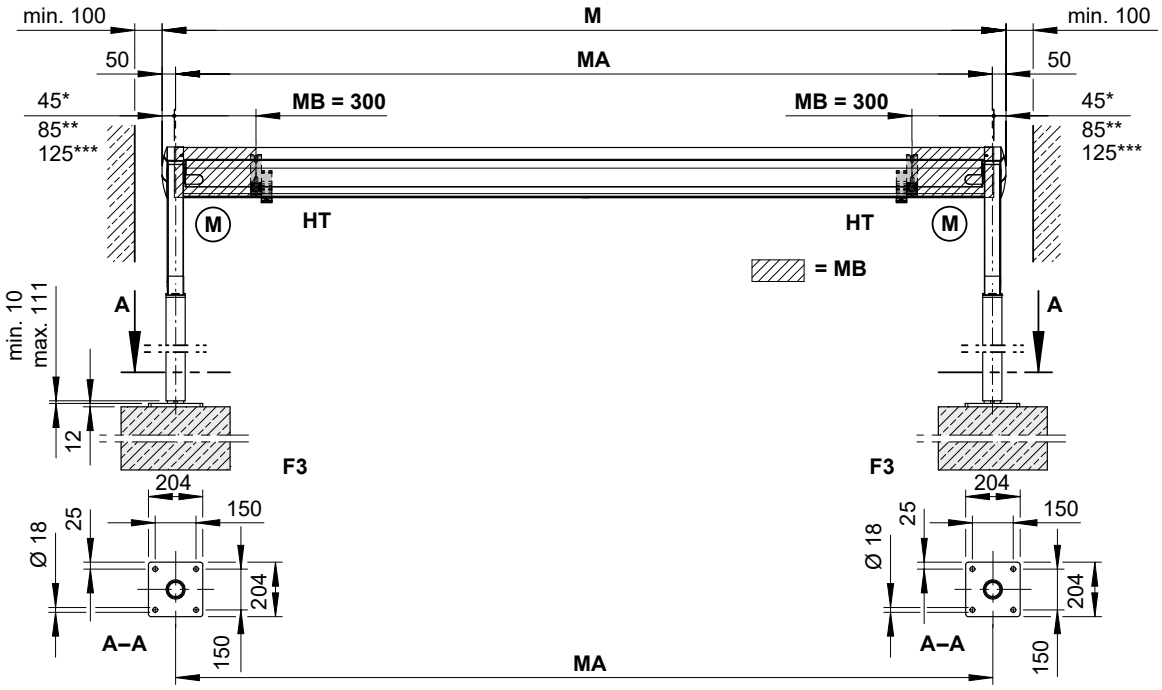

Hinweis: Bei Nischenmontage ist ein Wandabstand von mindestens 100 mm zu jeder Markisenseite einzuhalten.

*	=	Maß bei Motorseite Kabelausgang hinten (Standard)
**	=	Maß bei Motorseite Kabelausgang unten (optional)
***	=	Maß bei Beleuchtung und Kabelkanal
F3	=	Betonfundament. Siehe Abschnitt „Betonfundamente“
HT	=	Halter
M	=	Markisenbreite = **MA** + 10 cm
Ⓜ	=	Antriebsseite Motor
MA	=	**Bestellmaß** = Markisenachsmaß = Befestigungsachse
MB	=	Montagebereich Halter

Maße in mm

Maßübersicht

Nischenmontage gekoppelte Markise

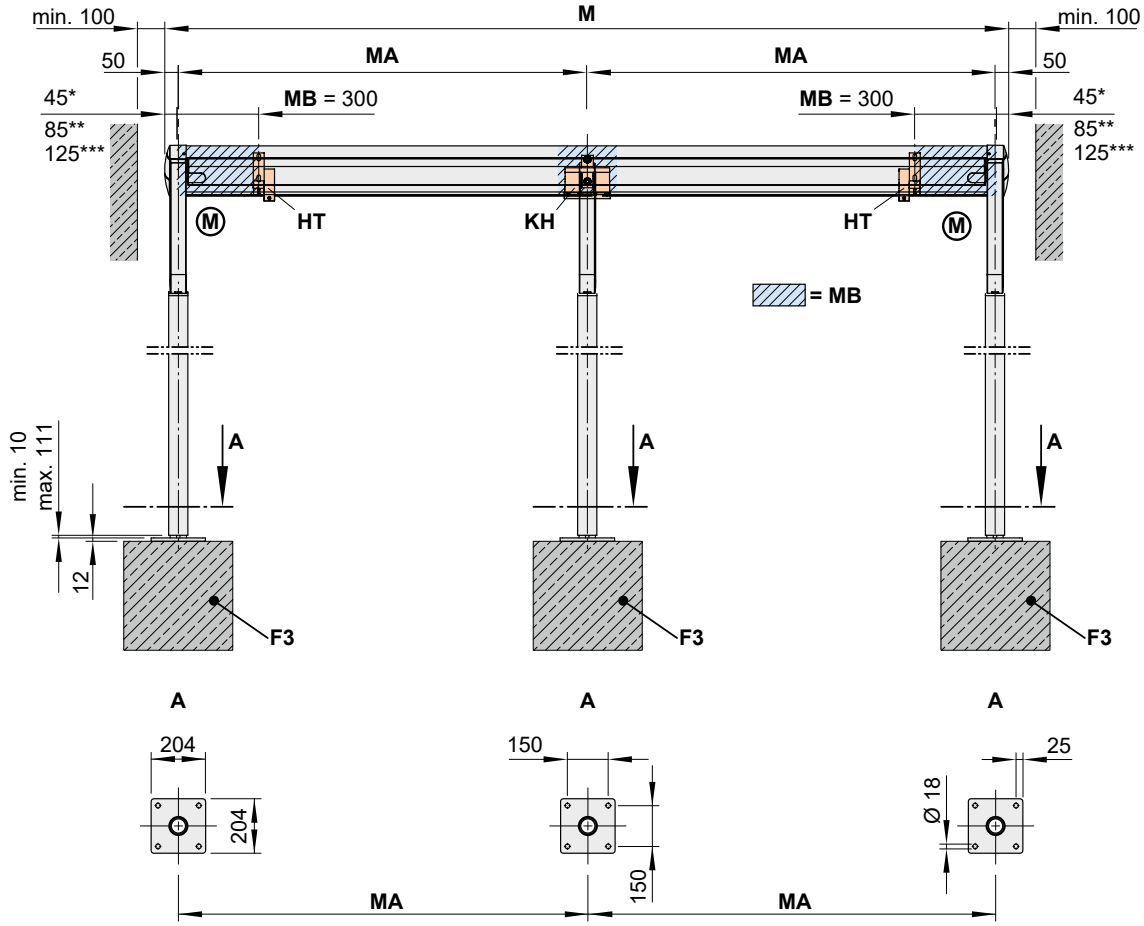

Hinweis: Bei Nischenmontage ist ein Wandabstand von mindestens 100 mm zu jeder Markisenseite einzuhalten.

*	=	Maß bei Motorseite Kabelausgang hinten (Standard)
**	=	Maß bei Motorseite Kabelausgang unten (optional)
***	=	Maß bei Beleuchtung und Kabelkanal
F3	=	Betonfundament. Siehe Abschnitt „Betonfundamente“
HT	=	Halter
KH	=	Koppelhalter
M	=	Markisenbreite = **MA** + 10 cm
Ⓜ	=	Antriebsseite Motor
MA	=	**Bestellmaß** = Markisenachsmaß = Befestigungsachse
MB	=	Montagebereich Halter

Maße in mm

01

Maßübersicht

Doppelschienensäule für Einzelanlagen

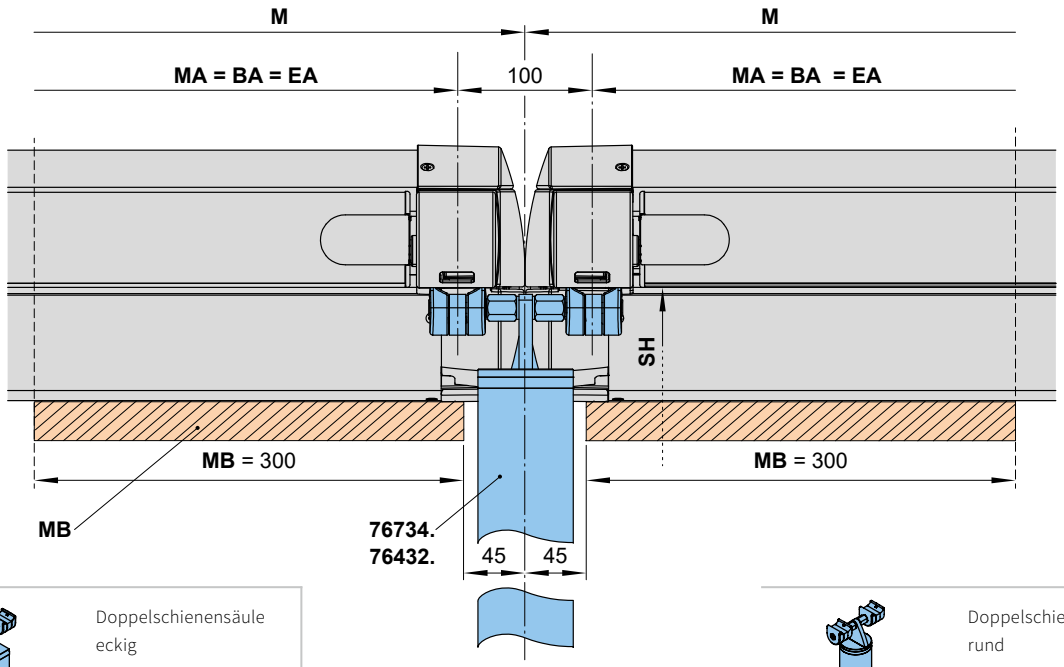

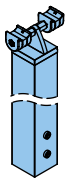

Doppelschienensäule eckig

76432.

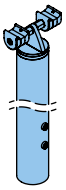

Doppelschienensäule rund

76734.

Kabelaustritt Motor [1)]

(unten hinten = Standard)

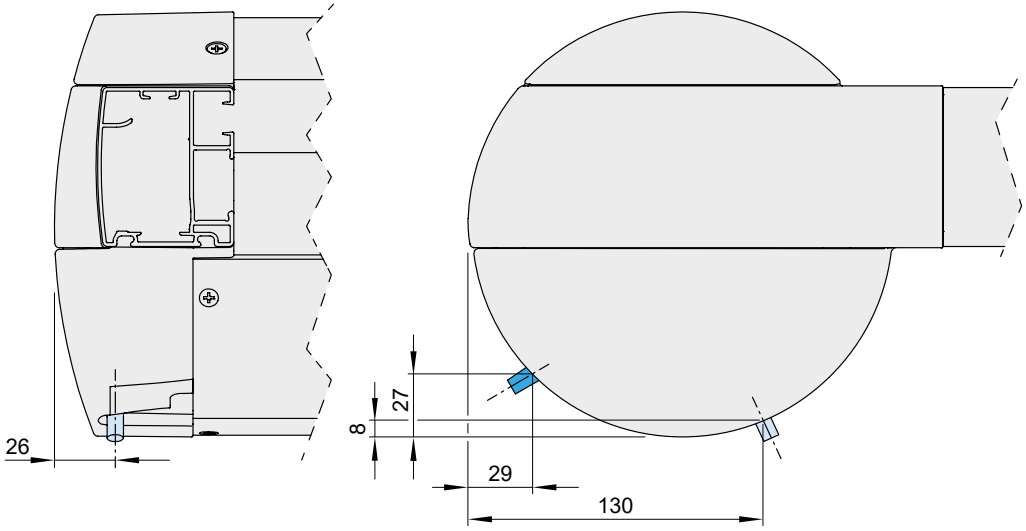

1) Je nach Antriebsseite links oder rechts

76734. = Doppelschienensäule, rund
76432. = Doppelschienensäule, eckig
BA = Befestigungsachse
EA = Einzelanlage
M = Markisenbreite = **MA** + 10 cm
MA = **Bestellmaß** = Markisenachsmaß = Befestigungsachse
MB = Montagebereich Halter

Maße in mm

Ermittlung der ungefähren Anbringungshöhe, Ablesebeispiele

Beispiel 1: vordere Säulen ganz außen, Y = 100 mm

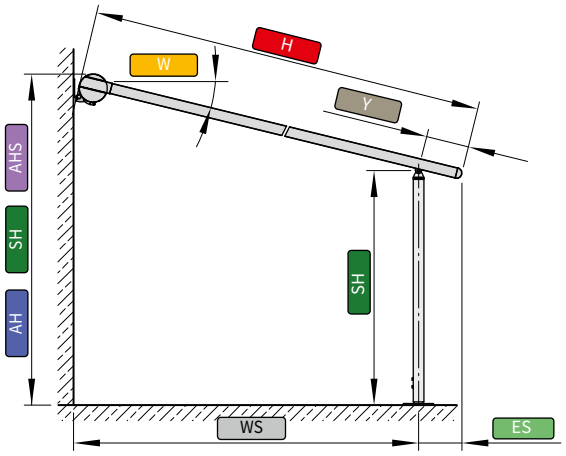

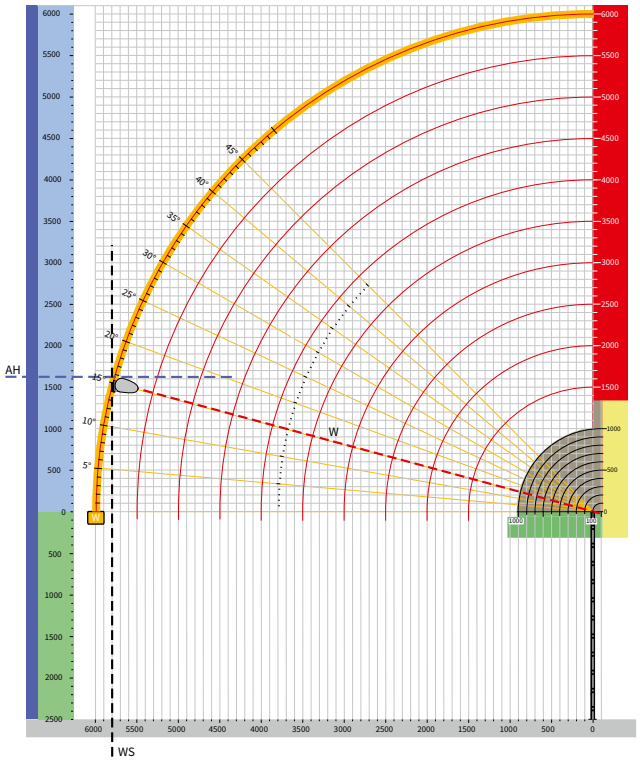

ES = 100
W = 15°
H = 6000
WS = 5800
Y = 100
SH = 2500
AHS = 1620
AH = SH + AHS = 2500 + 1620 = 4120

Beispiel 2: vordere Säulen nach innen verschoben, 100 mm ≤ Y ≤ 1000 mm

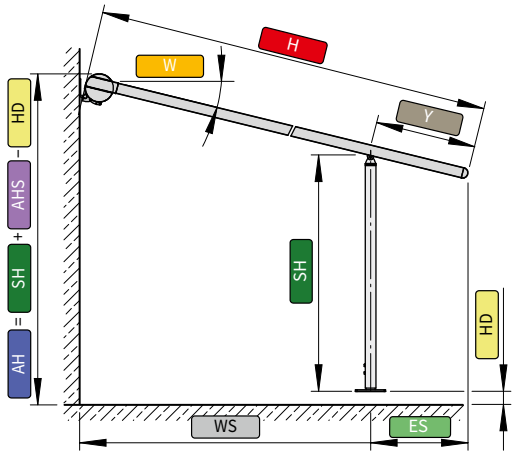

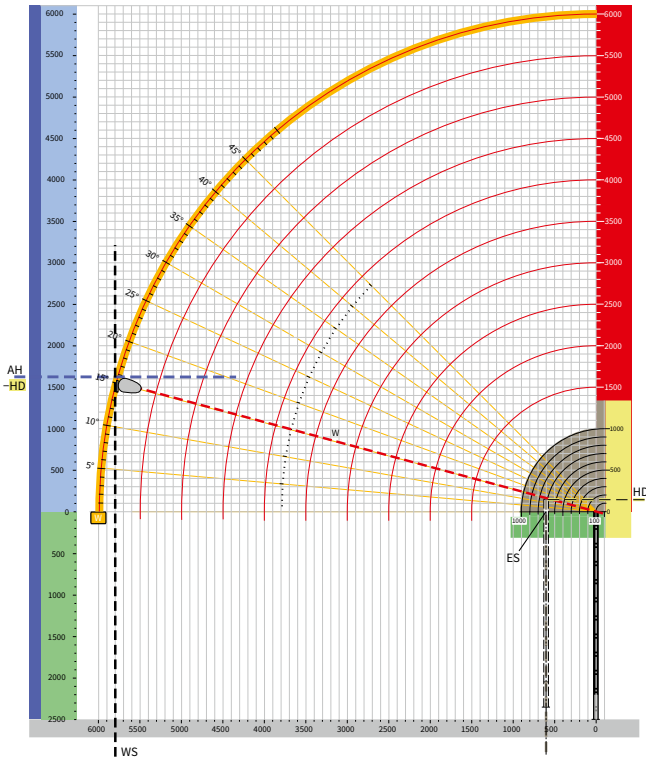

ES = 700
W = 15°
H = 6000
WS = 5200
Y = 700
HD = 130
SH = 2500
AHS = 1620
AH = SH + AHS − HD = 2500 + 1620 −130 = 3990

ES = Ende Führungsschiene ↔ Mitte Säule
W = Neigungswinkel
H = Ausfall
WS = Abstand Wand ↔ Säule
Y = Einrückmaß der vorderen Säule
HD = Differenz zur Anbringungshöhe
SH = Säulenhöhe, Standard 2500 mm
AHS = Anbringungshöhe ab Oberkante Säule
AH = Anbringungshöhe

Maße in mm

01
02
03
04
05
06
07
08
09
10
11
12
13

Ermittlung der ungefähren Anbringungshöhe

Zeichnungsvorlage

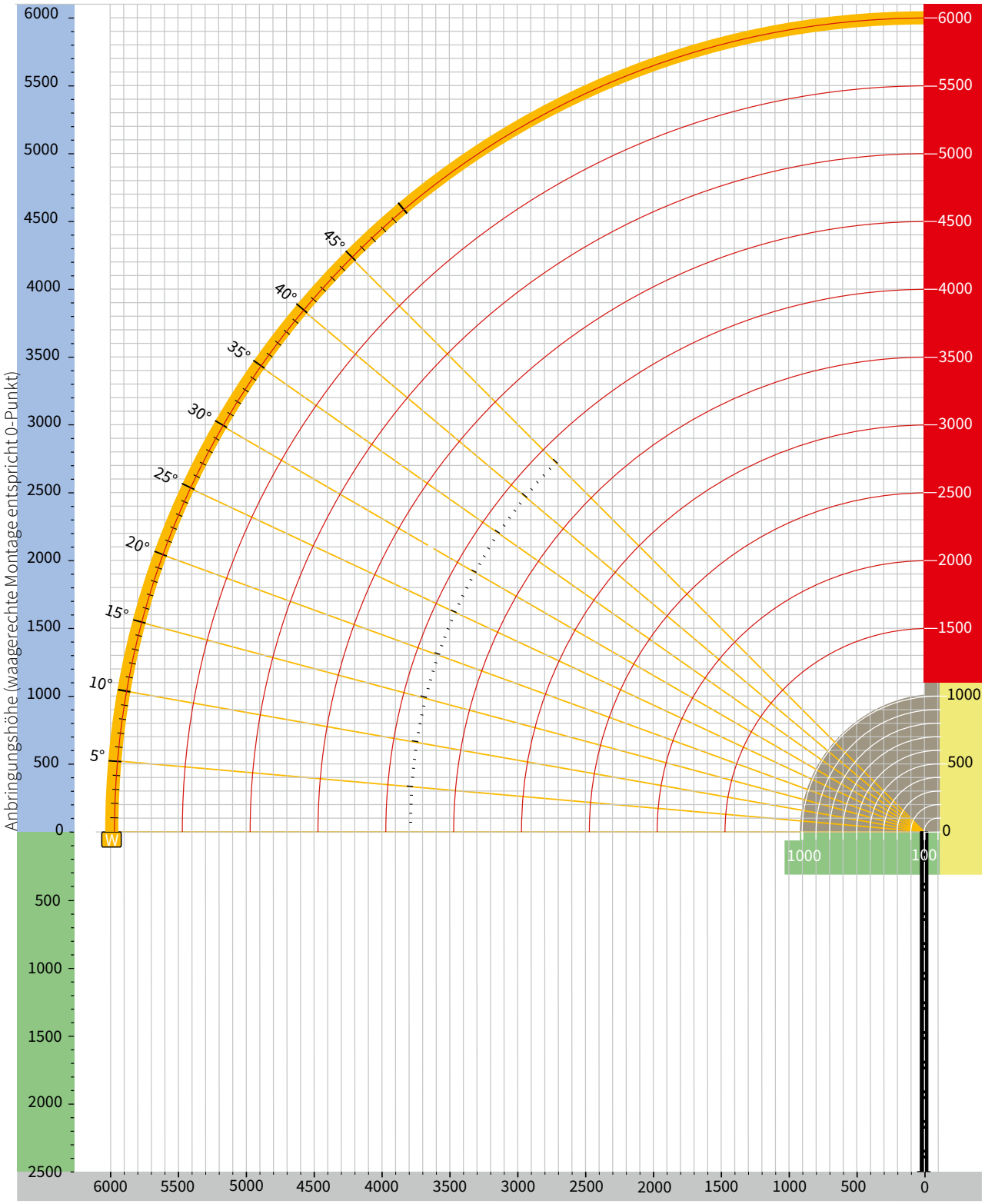

Hinweis: Für die Ermittlung der Planungsmaße steht im geschützten Online-Fachpartnerbereich markiluxPRO ein Berechnungs-Tool zur Verfügung.

Maße in mm